PLAN SYTUACJYJNY 1:2500

4	WYCIĄG I WYCISKANIE - 1 SZT.
5	JEŹDZIEC - 1 SZT.
6	TRAMPOLINA - 2 SZT.
7	KIEROWNICA + KOŁO - 1SZT.
8	STÓŁ BETONOWY DO GRY Z SIEDZISKAMI - 1SZT.
9	ŁAWKA - 6 SZT.
10	ŚMIETNIK - 3 SZT.
11	STOJAK NA ROWERY - 2SZT.
	UTWARDZENIE Z KOSTKI BETONOWEJ CZERWONEJ GR. 6CM
	MATA NIEURAZOGENNA
	ZIELEŃ
	STREFA BEZPIECZEŃSTWA
117,7m²	POWIERZCHNIA UTWARDZENIA KOSTKĄ BETONOWĄ
23,75m²	POWIERZCHNIA MAT NIEURAZOGENNYCH

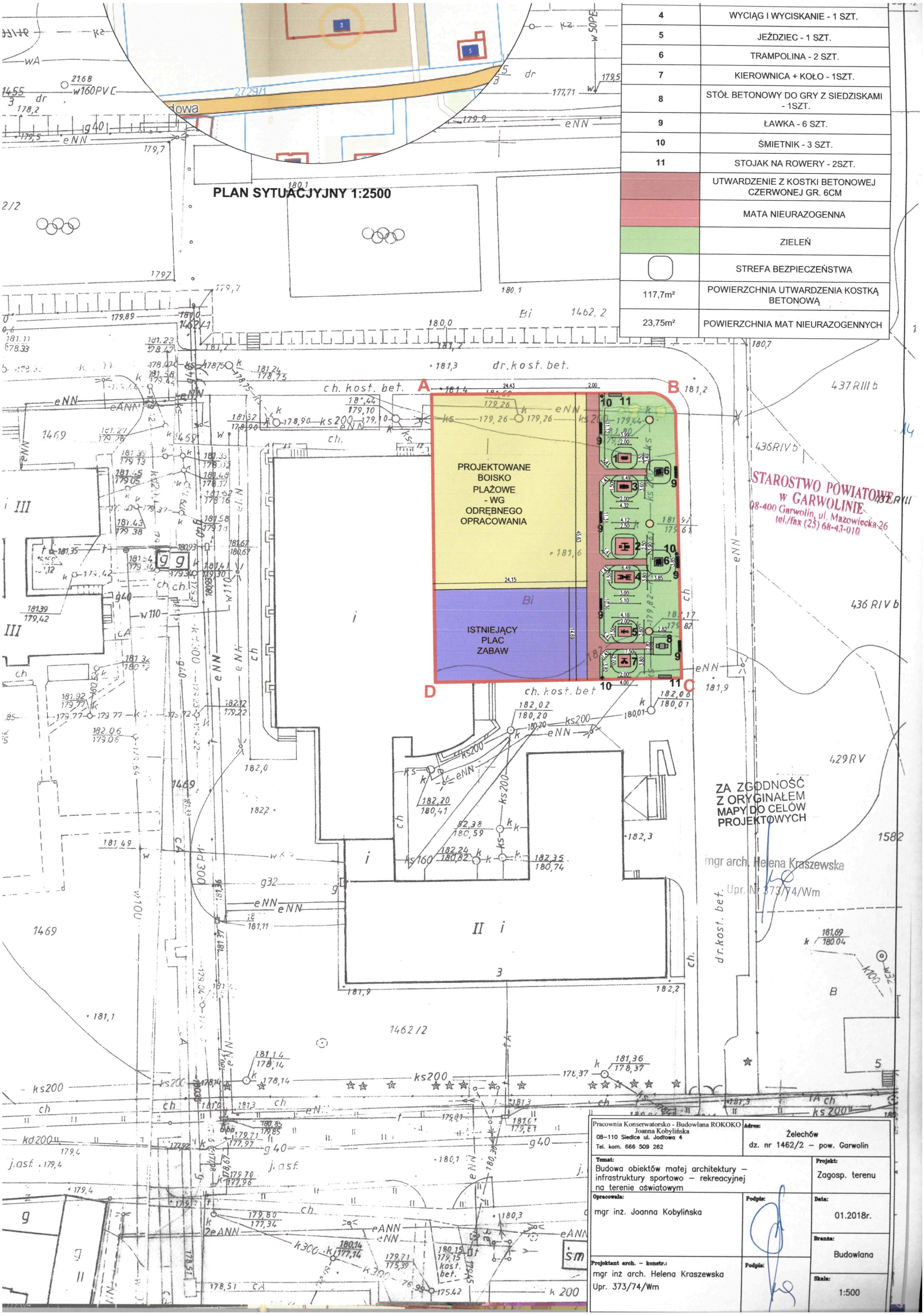

Pracownia Konserwatorsko - Budowlana ROKOKO Joanna Kobylińska 08-110 Siedlce ul. Jodłowa 4 Tel. kom. 666 509 262		Adres: Żelechów dz. nr 1462/2 – pow. Garwolin	
Temat: Budowa obiektów małej architektury – infrastruktury sportowo – rekreacyjnej na terenie oświatowym			Projekt: Zagosp. terenu
Opracowała: mgr inż. Joanna Kobylińska	Podpis:		Data: 01.2018r.
			Branża: Budowlana
Projektant arch. – konstr.: mgr inż arch. Helena Kraszewska Upr. 373/74/Wm	Podpis:		Skala: 1:500

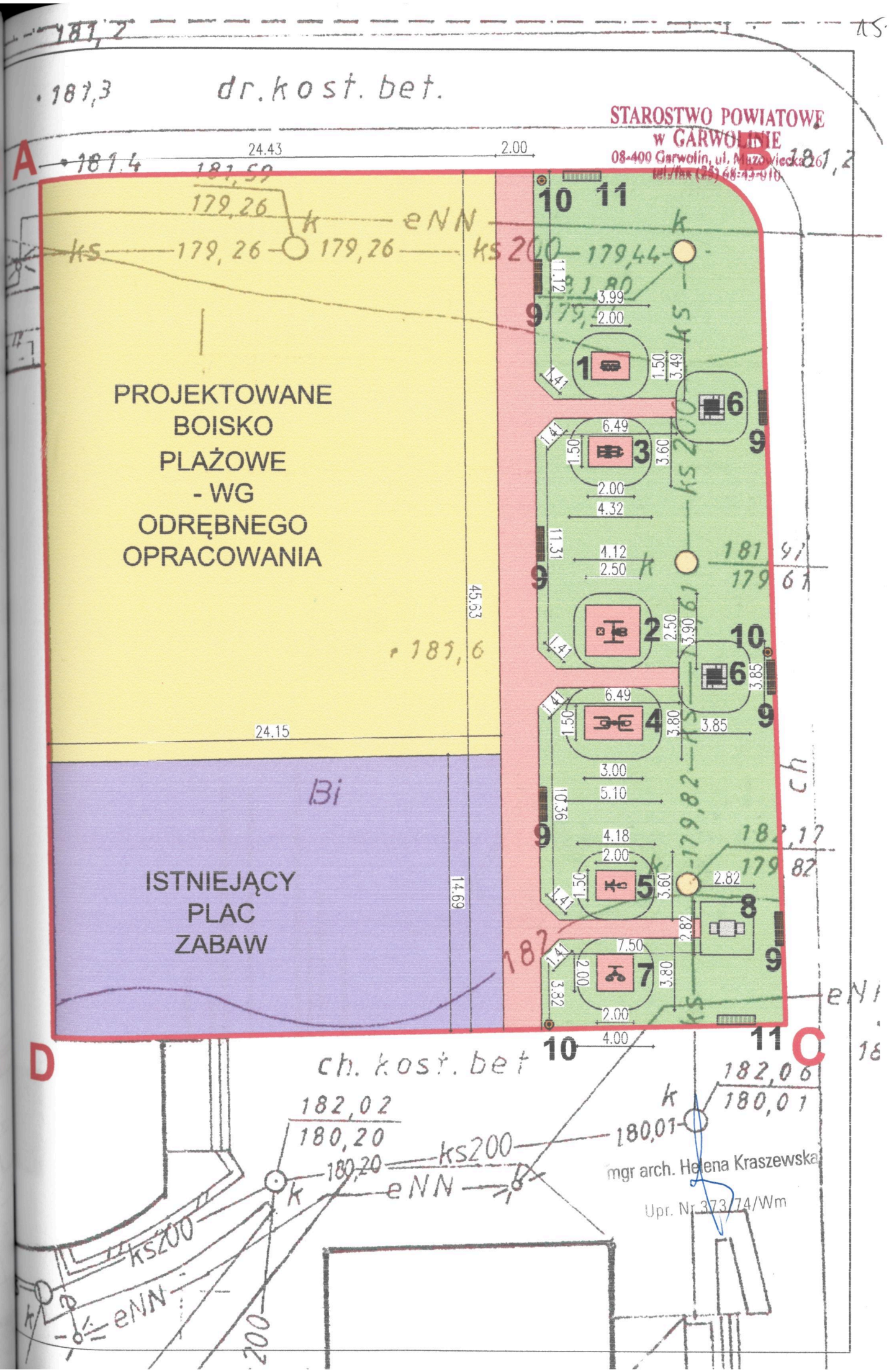
dr.kost. bet.
STAROSTWO POWIATOWE
W GARWOLINIE
08-400 Garwolin, ul. Mazowiecka 61
tel/fax (25) 68-43-010
A
B
C
D
24.43
2.00
PROJEKTOWANE
BOISKO
PLAŻOWE
- WG
ODRĘBNEGO
OPRACOWANIA
45.63
24.15
Bi
ISTNIEJĄCY
PLAC
ZABAW
14.69
ch. kost. bet
eNN
ks200
mgr arch. Helena Kraszewska
Upr. Nr 373/74/Wm

Biegacz

PL **Urządzenie do ćwiczeń na świeżym powietrzu**

Kategoria urządzenia: Krążenie krwi, Koordynacja
Efekt treningu: Delikatny dla stawów trening mięśni całych nóg i bioder. Poprawia ponadto zmysł równowagi.
Sposób używania: Chwyć mocno za uchwyt i postaw obie nogi na pedałach. Poruszaj nogami w przód i w tył.
Trudność ćwiczenia: Łatwe

Pełne bezpieczeństwo użytkowania sprzętu można utrzymać tylko dzięki regularnej kontroli dotyczącej uszkodzeń i zużycia. Przestrzegać instrukcję montażu i konserwacji.
Sprzęt przyznaczony dla młodzieży i dorosłych o wzroście powyżej 140 cm

Przeznaczone dla jednej osoby. Maksymalne obciążenie 120 kg.

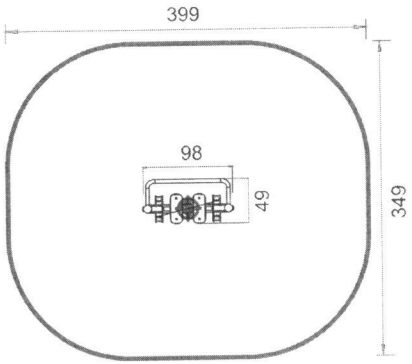

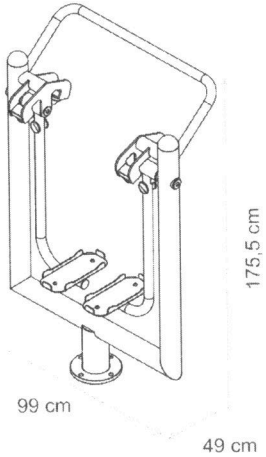

STAROSTWO POWIATOWE
w GARWOLINIE
08-400 Garwolin, ul. Mazowiecka 26
tel./fax (25) 68-43-010

16

17.

Biegacz

STAROSTWO POWIATOWE
W GARWOLINIE
08-400 Garwolin, ul. Mazowiecka 26
tel./fax (25) 68-13-010

Instrukcja instalacji

	m^2	
0,35m	13 m^2	140 → +

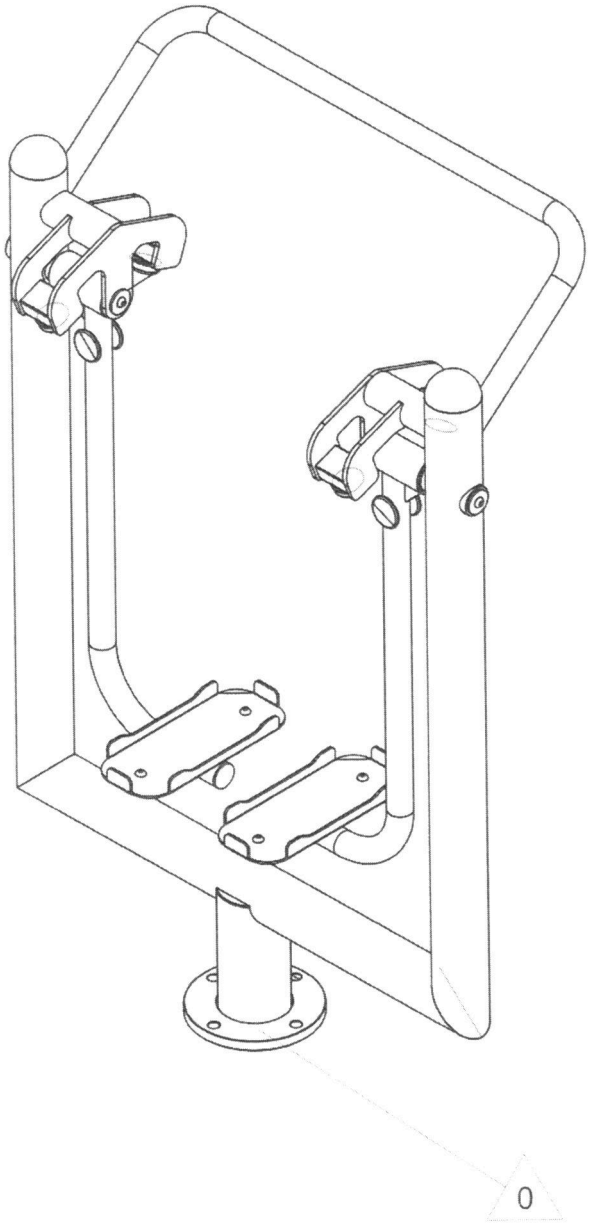

Biegacz

STAROSTWO POWIATOWE
W GARWOLINIE
08-400 Garwolin, ul. Mazowiecka 26
tel./fax (25) 68-43-010

Strefa upadku

Wymagana nawierzchnia: dowolna

13 m^2

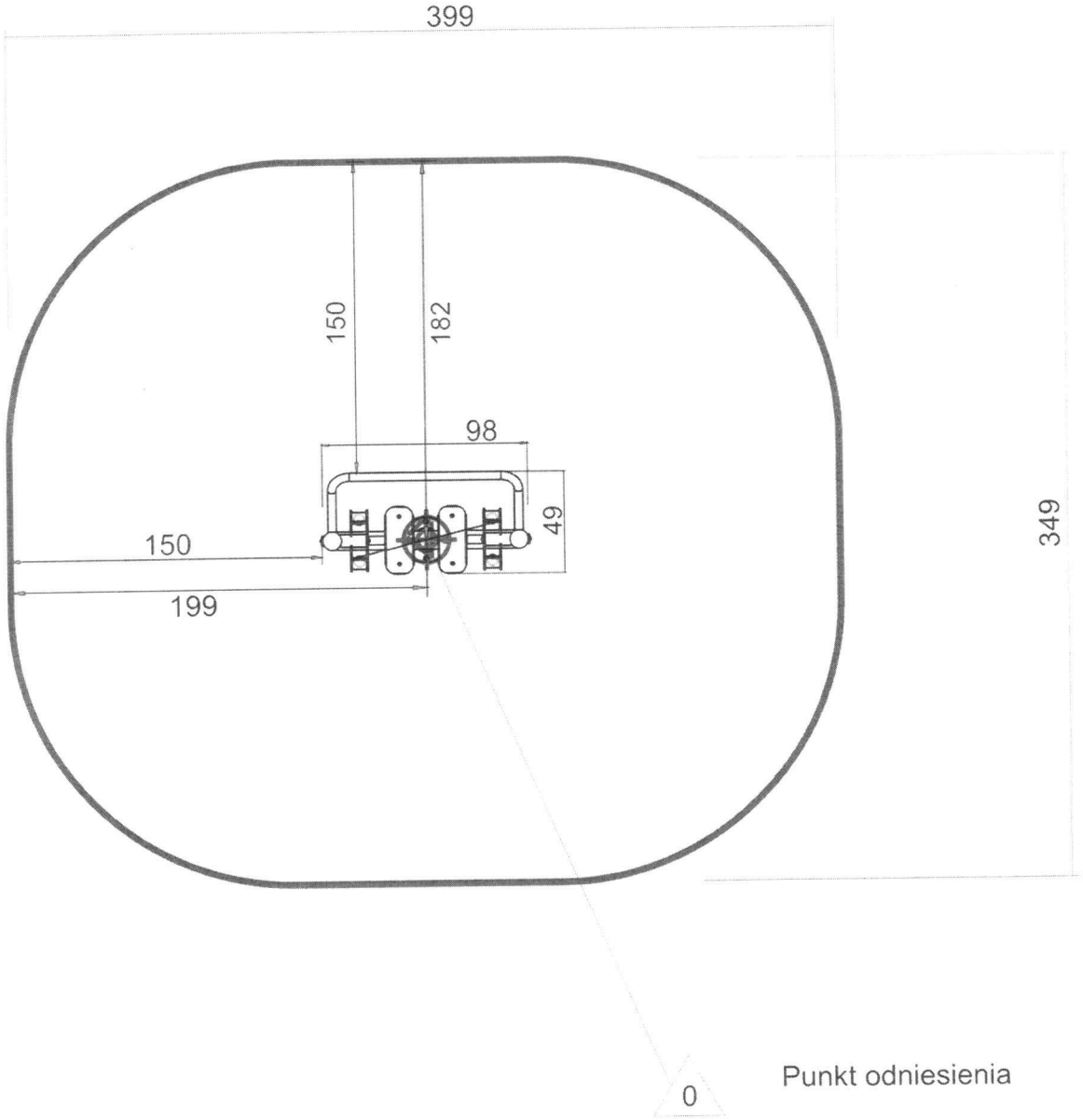

Biegacz

STAROSTWO POWIATOWE
W GARWOLINIE
08-400 Garwolin, ul. Mazowiecka 26
tel./fax (25) 68-43-010

Fundament betonowy

0,37 m^2/ 0,19 m^3

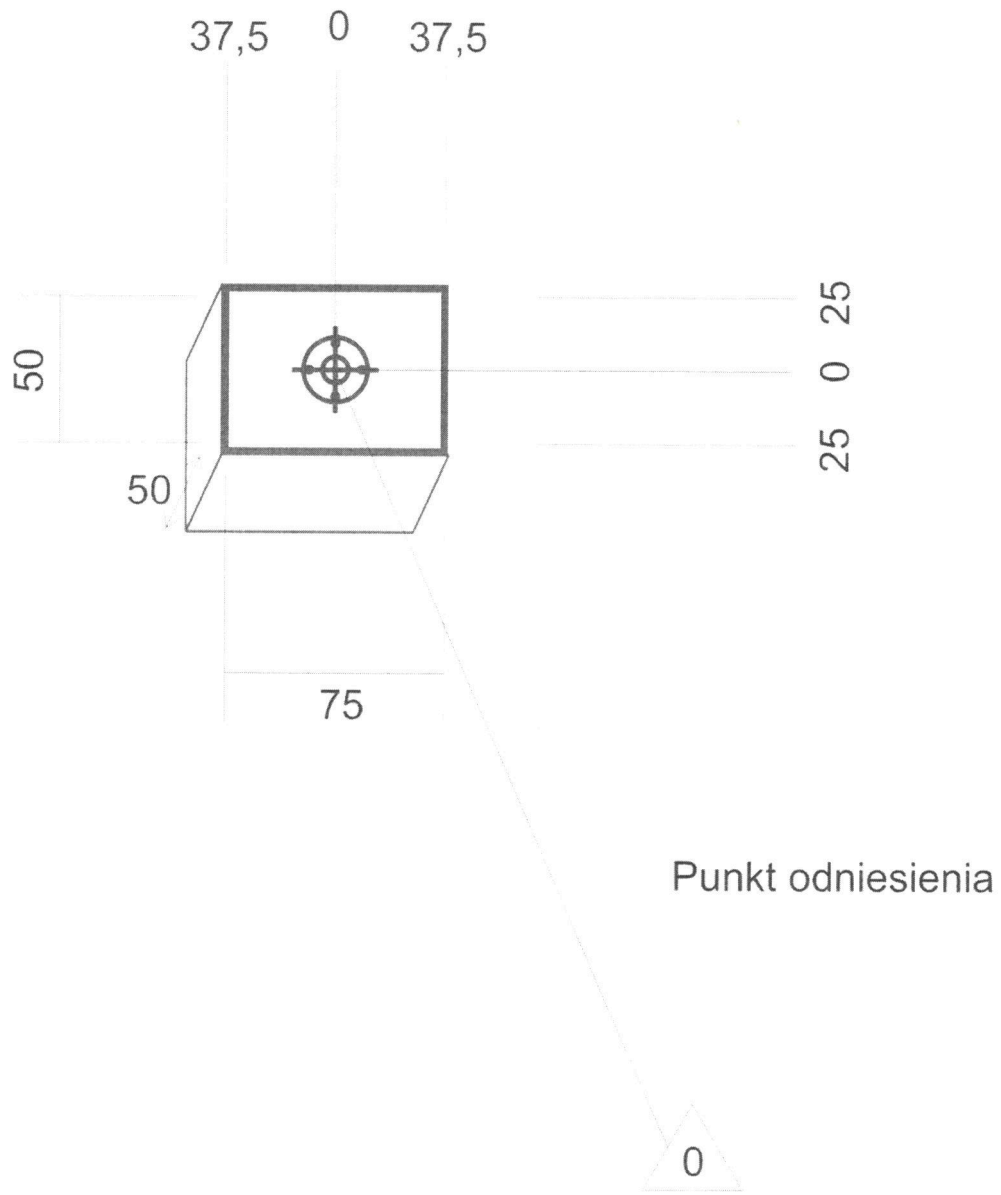

Biegacz

STAROSTWO POWIATOWE
w GARWOLINIE
08-400 Garwolin, ul. Mazowiecka 26
tel./fax (25) 68-43-010

Plan fundamentowania

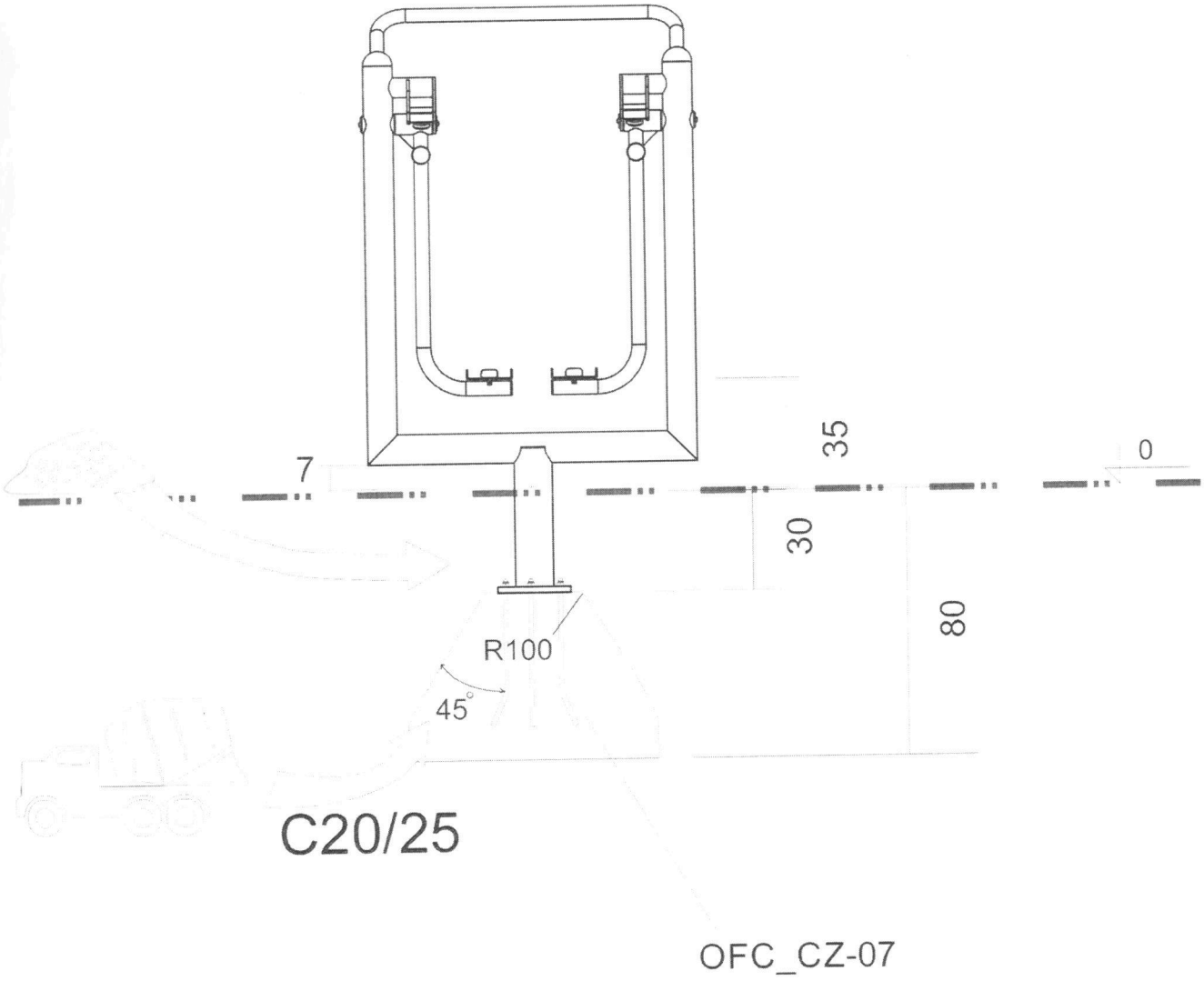

Zaleca się dokręcać śruby fundamentowe kluczem z regulowaną siłą dokręcania.

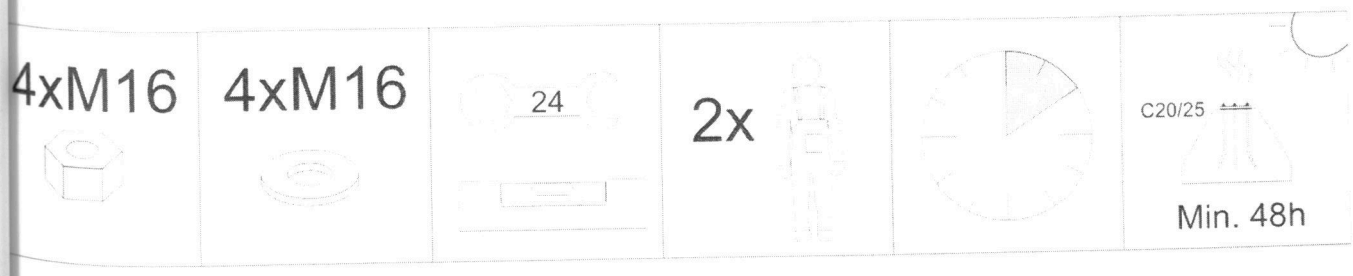

21.

Orbitrek

STAROSTWO POWIATOWE
W GARWOLINIE
08-400 Garwolin, ul. Mazowiecka 26
tel./fax (25) 68-43-010

Karta katalogowa

PL

Urządzenie do ćwiczeń na świeżym powietrzu

Kategoria urządzenia: Koordynacja, krążenie krwi, budowa mięśni
Efekt treningu: Delikatny dla stawów trening mięśni nóg i bioder. Dodatkowo trening mięśni pasa barkowego i ramion. Wpływa pozytywnie na spalanie tkanki tłuszczowej.
Sposób używania: Chwyć mocno rękami oba uchwyty i stań na pedałach. Poruszaj nogami do przodu i do tyłu, jednocześnie pomagając sobie rękami na zmianę ciągnąć i pchając drążki.
Trudność ćwiczenia: Średnie

Pełne bezpieczeństwo użytkowania sprzętu można utrzymać tylko dzięki regularnej kontroli dotyczącej uszkodzeń i zużycia. Przestrzegać instrukcję montażu i konserwacji.
Sprzęt przyznaczony dla młodzieży i dorosłych o wzroście powyżej 140 cm

Przeznaczone dla jednej osoby. Maksymalne obciążenie 120 kg.

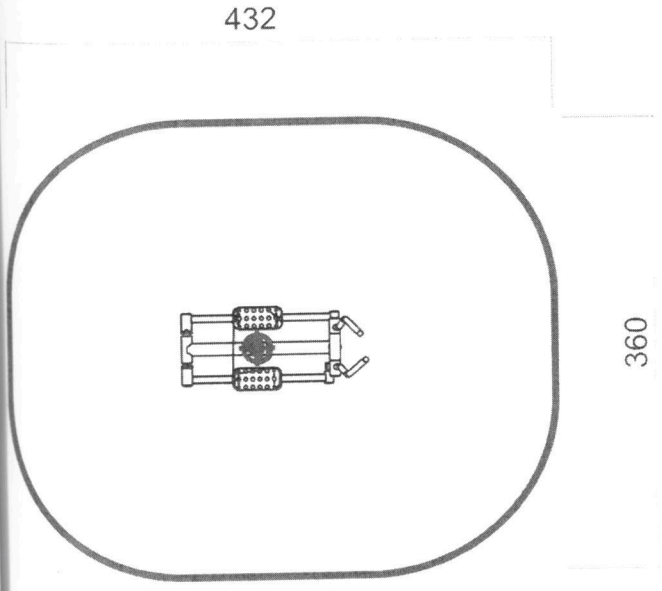

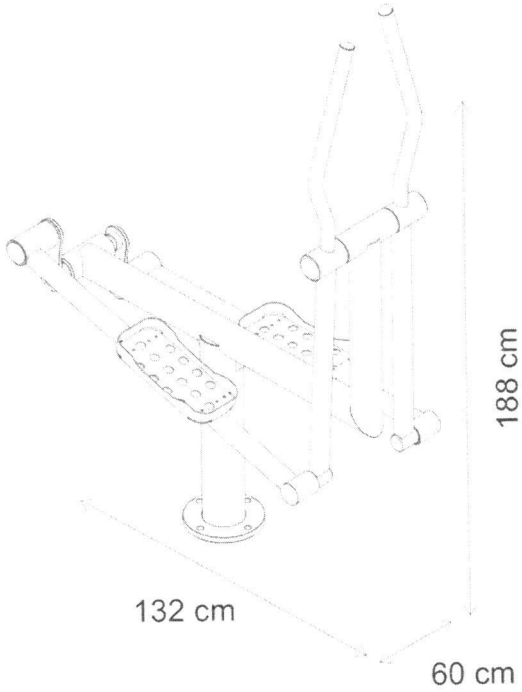

22.

Orbitrek

STAROSTWO POWIATOWE
w GARWOLINIE
08-400 Garwolin, ul. Mazowiecka 26
tel./fax (25) 68-43-010

Strefa opadku

Wymagana nawierzchnia: dowolna

17 m^2

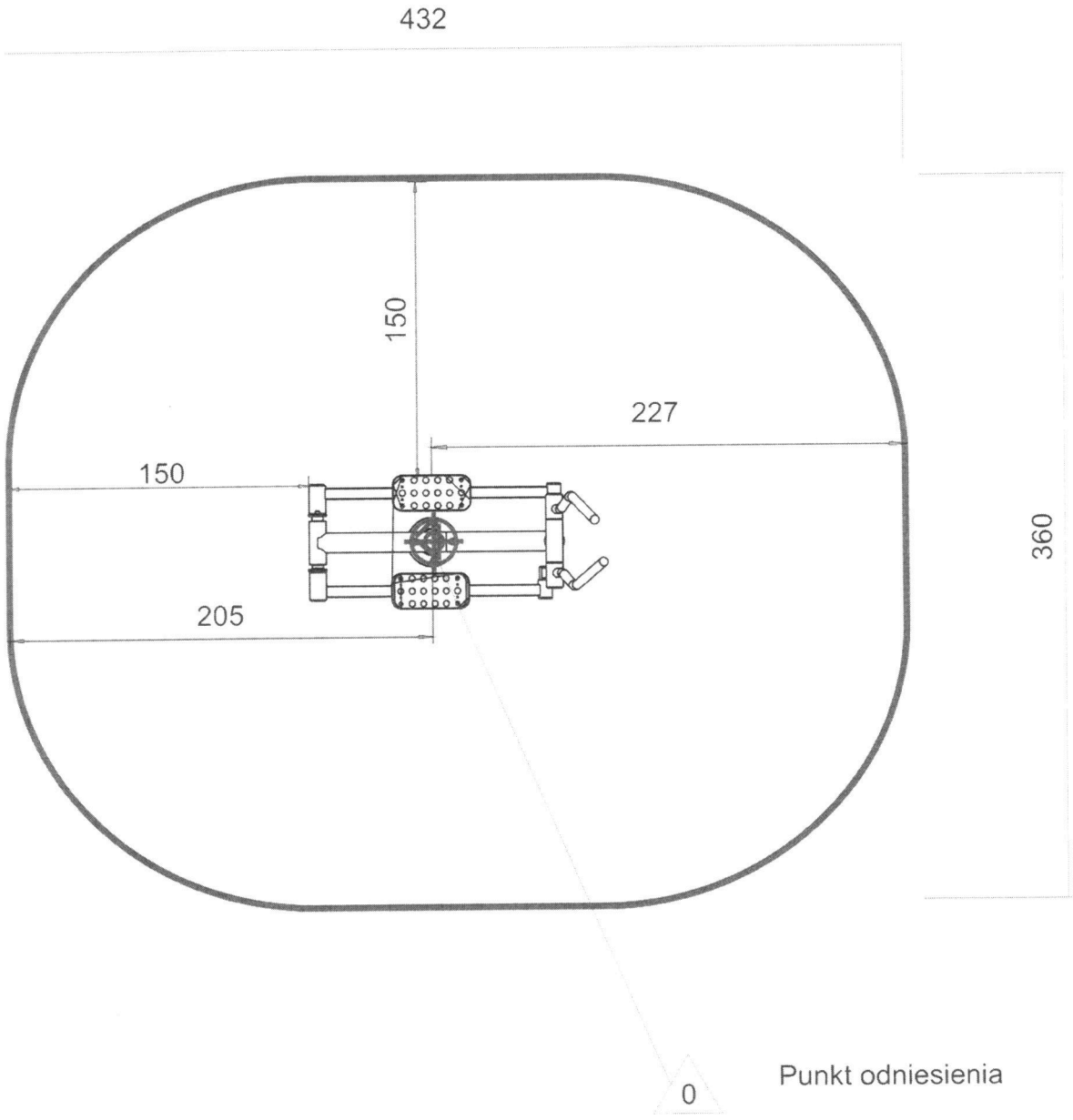

23.

Orbitrek

STAROSTWO POWIATOWE
w GARWOLINIE
08-400 Garwolin, ul. Mazowiecka 26
tel./fax (25) 68-43-010

Fundament betonowy

0,37 m^2/ 0,19 m^3

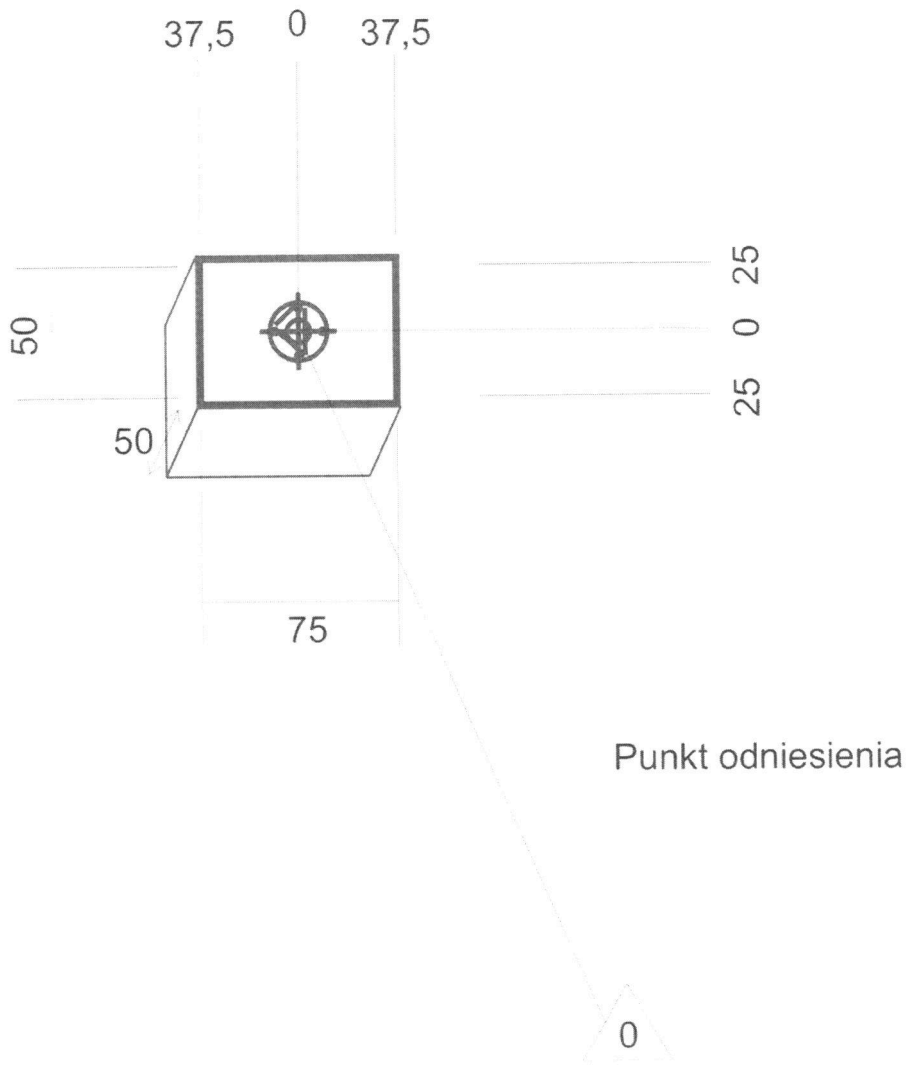

24.

Wyciąg+Wyciskanie

STAROSTWO POWIATOWE
w GARWOLINIE
08-400 Garwolin, ul. Mazowiecka 26
tel./fax (25) 68-43-010

Karta katalogowa

PL

Urządzenie do ćwiczeń na świeżym powietrzu

Kategoria urządzenia: Budowa mięśni.

Efekt treningu:
Wyciskanie siedząc (A) : Zwiększenie siły mięśni piersiowych, barków i ramion.
Wyciąg górny (B) : Trening ogólny górnych partii mięśni.

Sposób używania:
Wyciskanie siedząc (A) : Zajmij miejsce na siodełku. Oprzyj się i chwyć rękoma oba drążki. Wyciskaj drążki od siebie i powracaj do pozycji wyjściowej.
Wyciąg górny (B) : Usiądź stabilnie (twarzą lub plecami do przyrządu) i złap za uchwyt. Przyciągnij uchwyty do ciała i z powrotem do prawie wyprostowanych łokci. Do urozmaicenia ćwiczenia trzymając za uchwyty, można przyjmować różne pozycje ciała.

Trudność ćwiczenia: Średnie do trudnego.

Pełne bezpieczeństwo użytkowania sprzętu można utrzymać tylko dzięki regularnej kontroli dotyczącej uszkodzeń i zużycia. Przestrzegać instrukcji montażu i konserwacji.

Na urządzeniach mogą ćwiczyć dorośli i dzieci o wzroście powyżej 1,4 m.

Przeznaczone dla jednej osoby. Maksymalne obciążenie 120 kg.

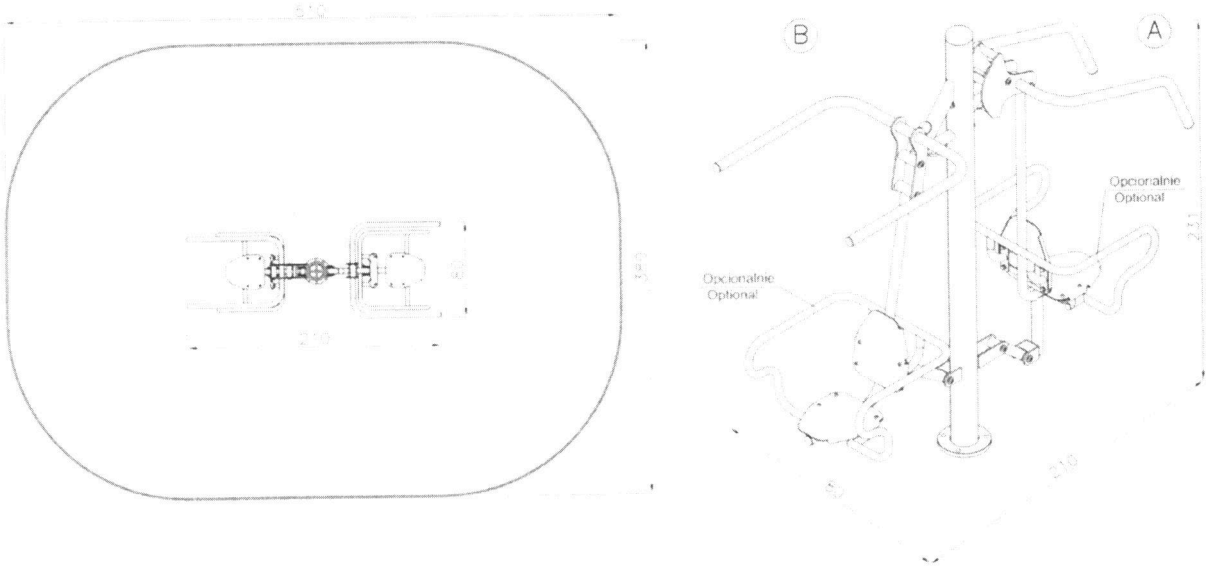

25.

Wyciąg+Wyciskanie

STAROSTWO POWIATOWE
W GARWOLINIE
08-400 Garwolin, ul. Mazowiecka 26
tel./fax (25) 68-43-010

Instrukcja instalacji

	m^2	
0,56 m	19 m^2	1,4m

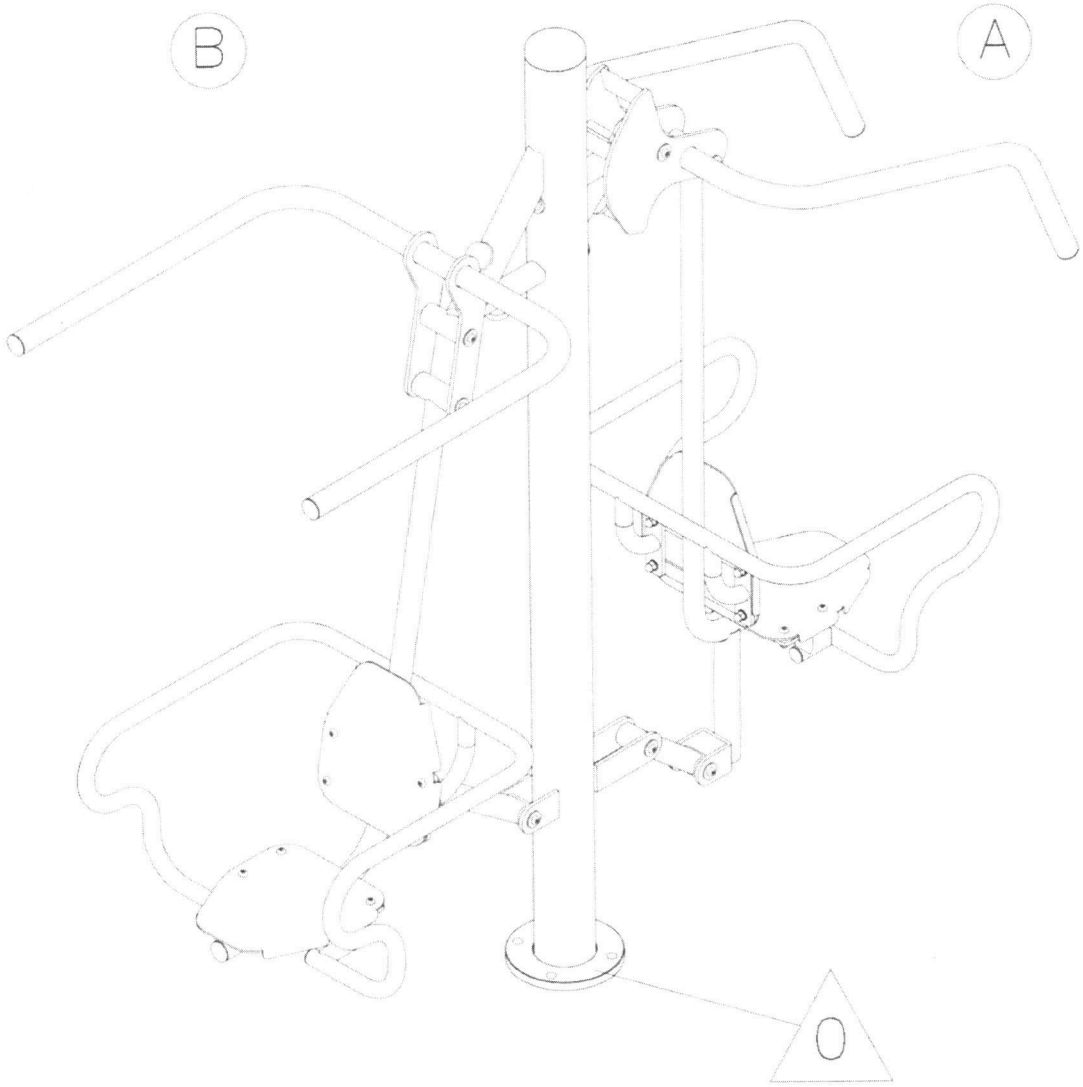

Wyciąg+Wyciskanie

STAROSTWO POWIATOWE
W GARWOLINIE
08-400 Garwolin, ul. Mazowiecka 26
tel./fax (25) 68-43-010

Strefa upadku

Wymagana nawierzchnia: dowolna

19 m^2

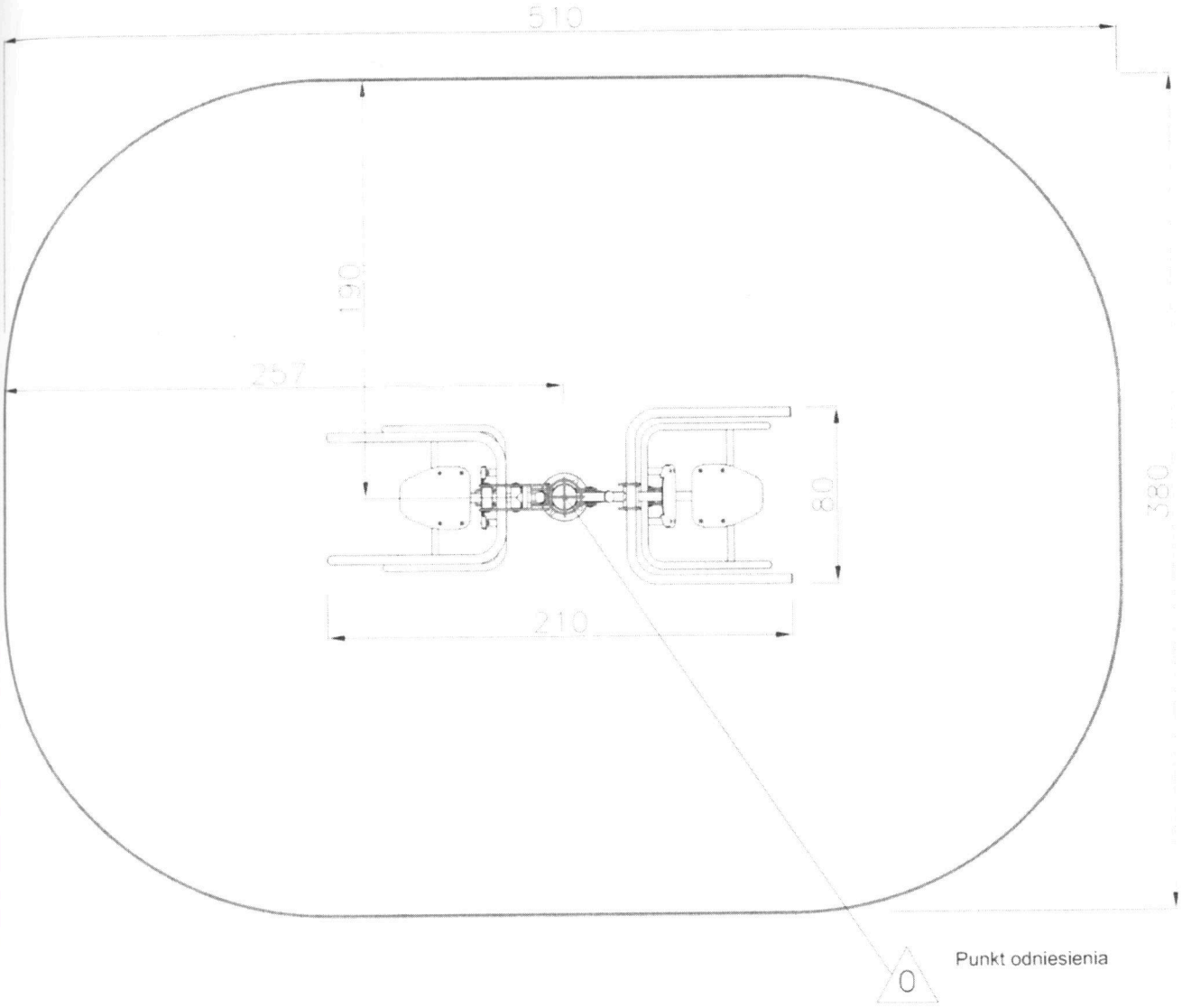

Wyciąg+Wyciskanie

STAROSTWO POWIATOWE
W GARWOLINIE
08-400 Garwolin, ul. Mazowiecka 26
tel./fax (25) 68-43-010

Fundament betonowy

$0{,}37 m^2$ / $0{,}19\ m^3$

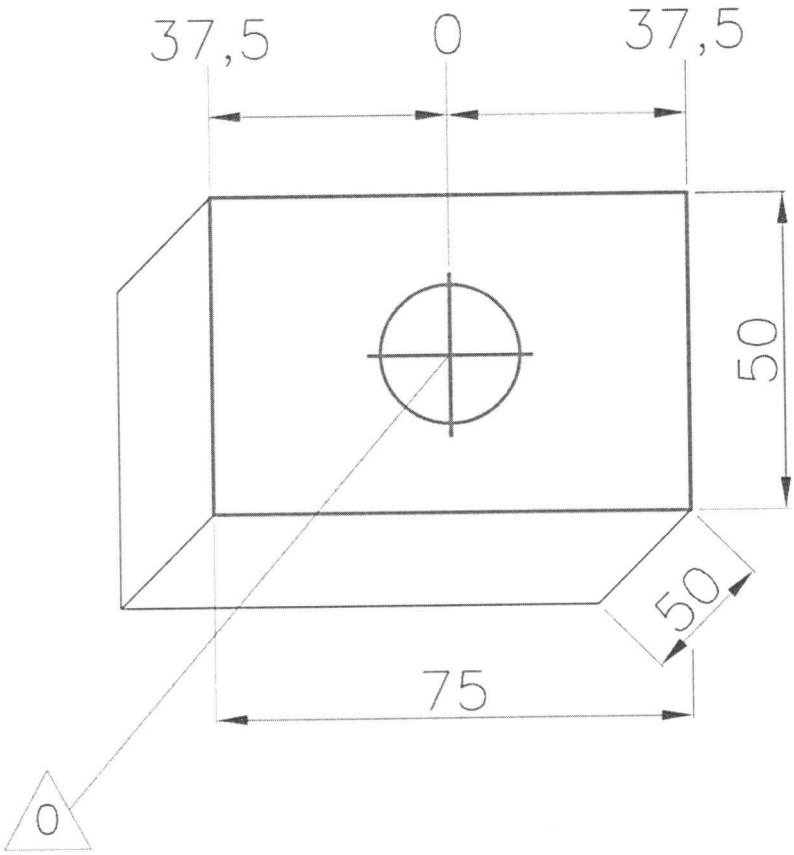

Punkt odniesienia

Wyciąg+Wyciskanie

Plan fundamentowania

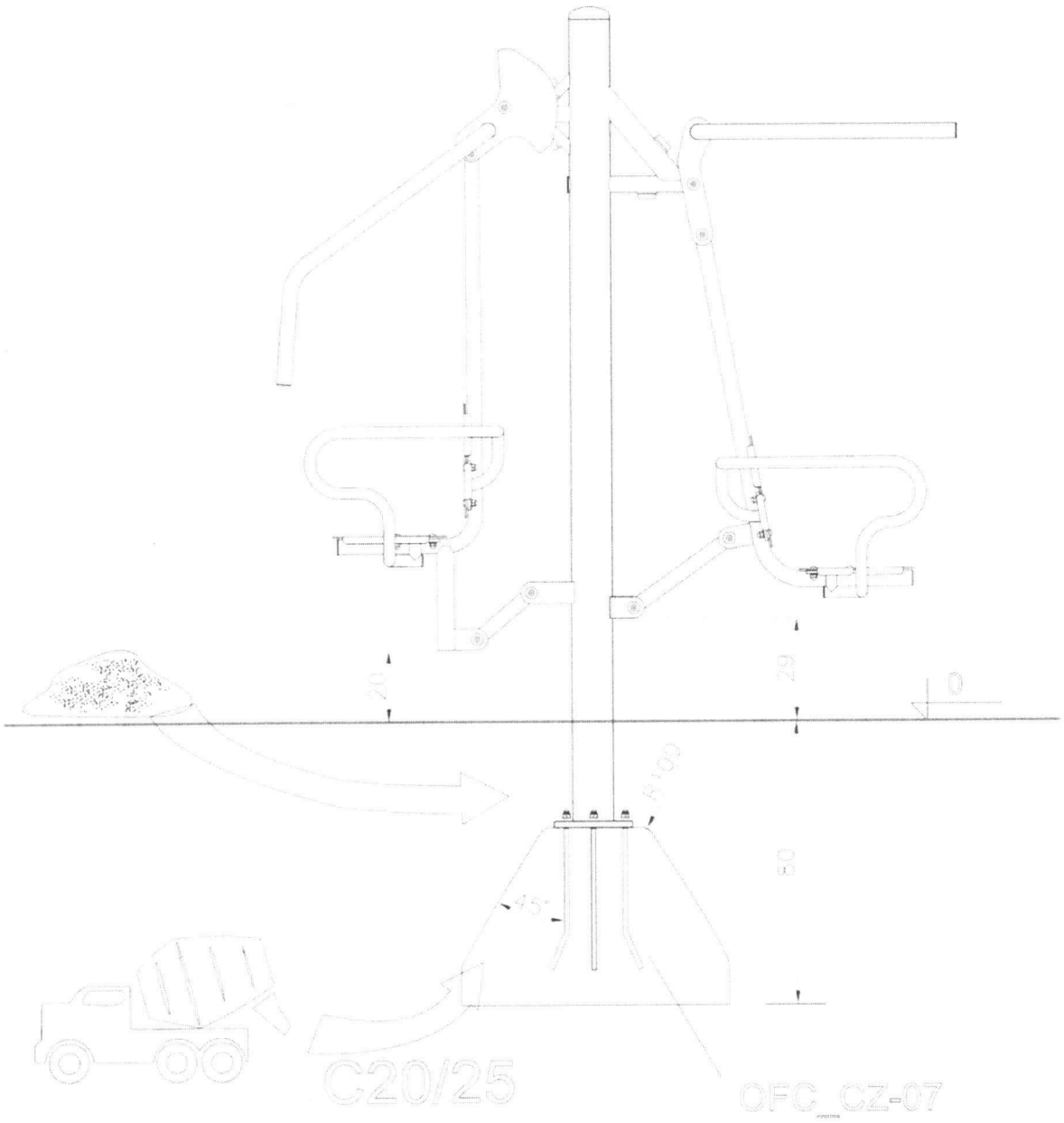

Zaleca się dokręcać śruby fundamentowe kluczem z regulowaną siłą dokręcania.

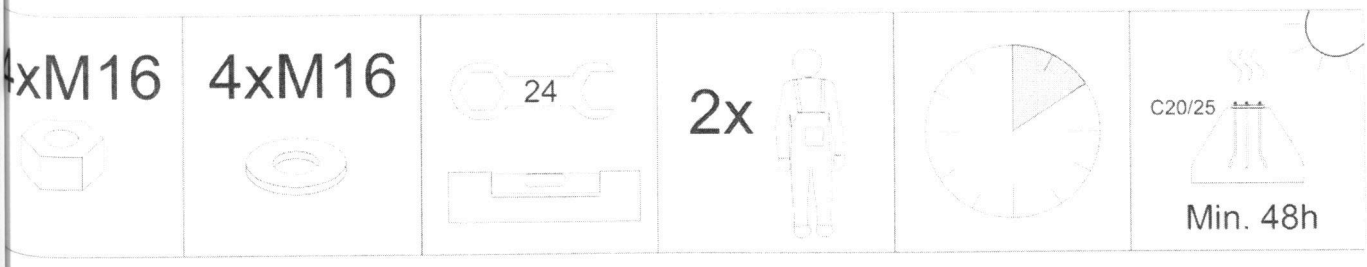

Twister+Wahadło

STAROSTWO POWIATOWE
W GARWOLINIE
08-400 Garwolin, ul. Mazowiecka 26
tel./fax (25) 68-43-010

Karta katalogowa

PL

Urządzenie **do ćwiczeń na świeżym powietrzu**

Kategoria urządzenia: Wahadło : Budowa mięśni, koordynacja
Twister : Koordynacja

Efekt treningu: Wahadło : Ćwiczy mięśnie bioder. Wspomaga aktywność stawów biodrowych oraz kr ęgosłupa lędźwiowego. Ćwiczy zmysł równowagi oraz wpływa na mięśnie brzucha i pleców. Twister : Wspomaga aktywność stawów biodrowych oraz kręgosłupa lędźwiowego. Ćwiczy zmysł równowagi oraz wpływa na mięśnie brzucha .

Sposób używania: Wahadło : Chwyć mocno za uchwyty i postaw obie nogi na stopkach. Poruszaj nogami w prawo i w lewo wykonując ruch wahadła.
Twister : Chwyć rękami za uchwyty, obiema nogami zajmij miejsce na stopkach, po czym wykonaj biodrami jednostajny ruch z prawej strony na lewo i z powrotem.

Trudność ćwiczenia: Średnie.

Pełne bezpieczeństwo użytkowania sprzętu można utrzymać tylko dzięki regularnej kontroli dotyczącej uszkodzeń i zużycia. Przestrzegać instrukcji montażu i konserwacji.

Na urządzeniach mogą ćwiczyć dorośli i dzieci o wzroście powyżej 1,4 m.

Przeznaczone dla jednej osoby. Maksymalne obciążenie 120 kg.

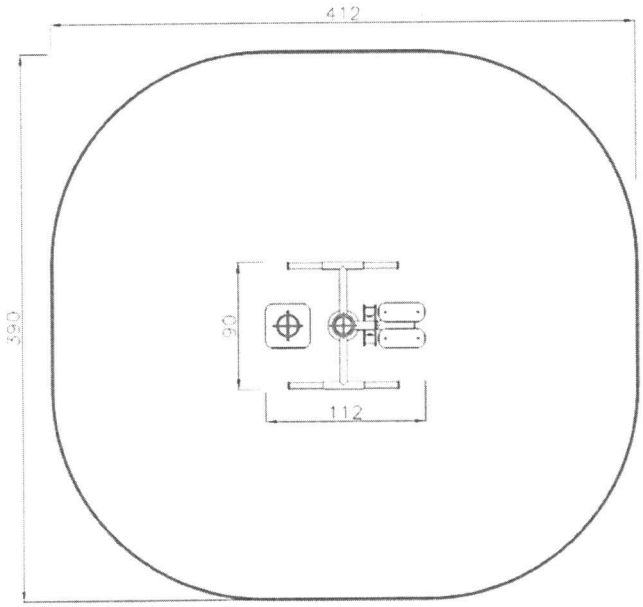

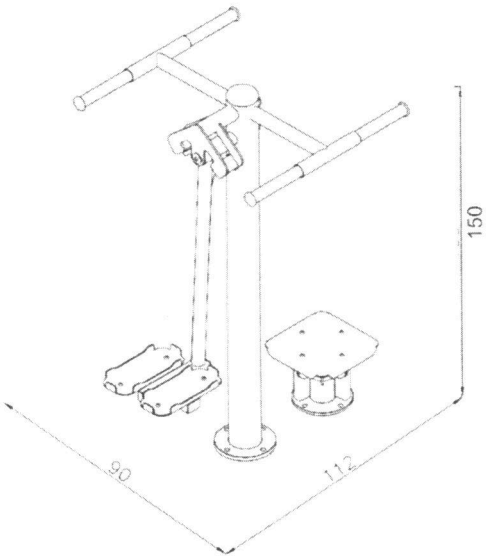

Twister+Wahadło

STAROSTWO POWIATOWE
W GARWOLINIE
08-400 Garwolin, ul. Mazowiecka 26
tel./fax (25) 68-43-010

Instrukcja instalacji

	m^2	
0,64m	16 m^2	1,4m

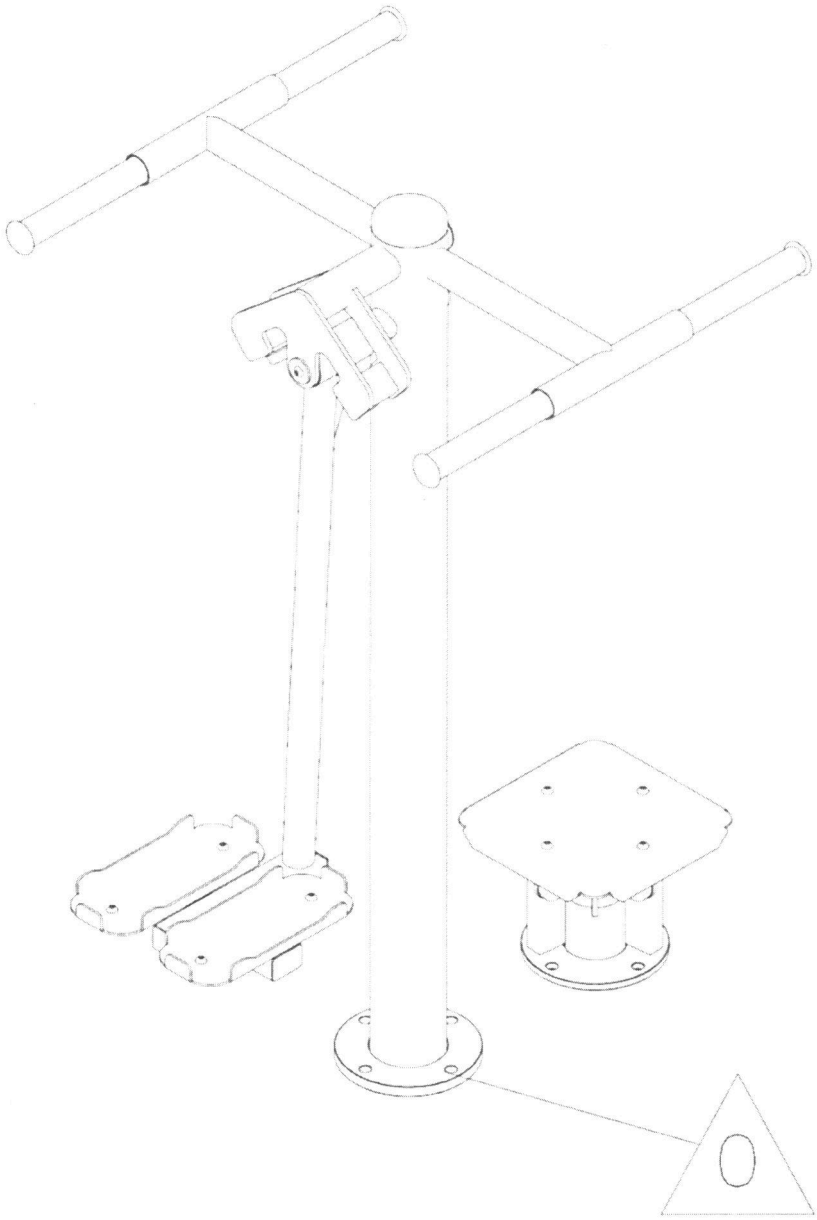

Twister+Wahadło

STAROSTWO POWIATOWE
W GARWOLINIE
08-400 Garwolin, ul. Mazowiecka 26
tel./fax (25) 68-43-010

Strefa upadku

16 m^2

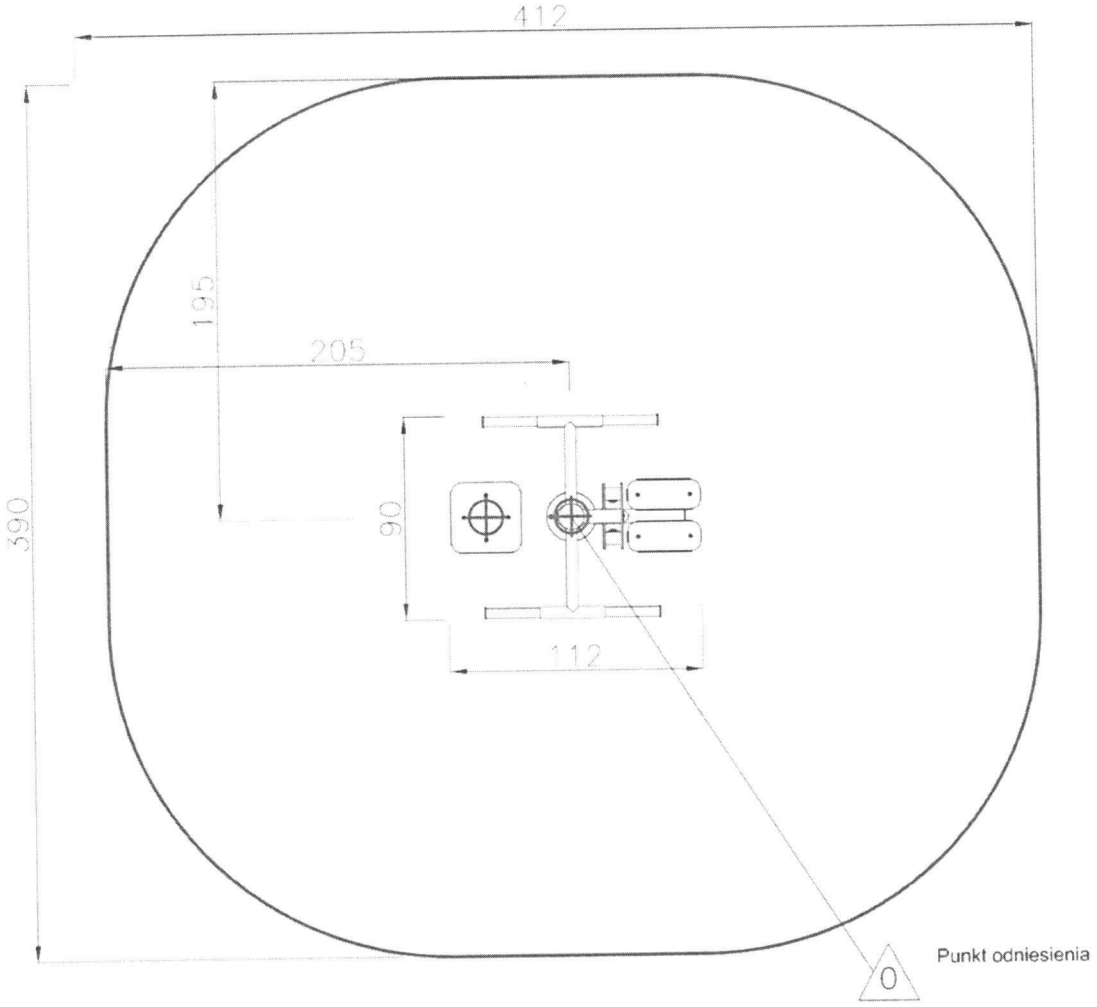

Twister+Wahadło

STAROSTWO POWIATOWE
W GARWOLINIE
08-400 Garwolin, ul. Mazowiecka 26
tel./fax (25) 68-43-010

Fundament betonowy

$0{,}52 m^2$ / $0{,}26\ m^3$

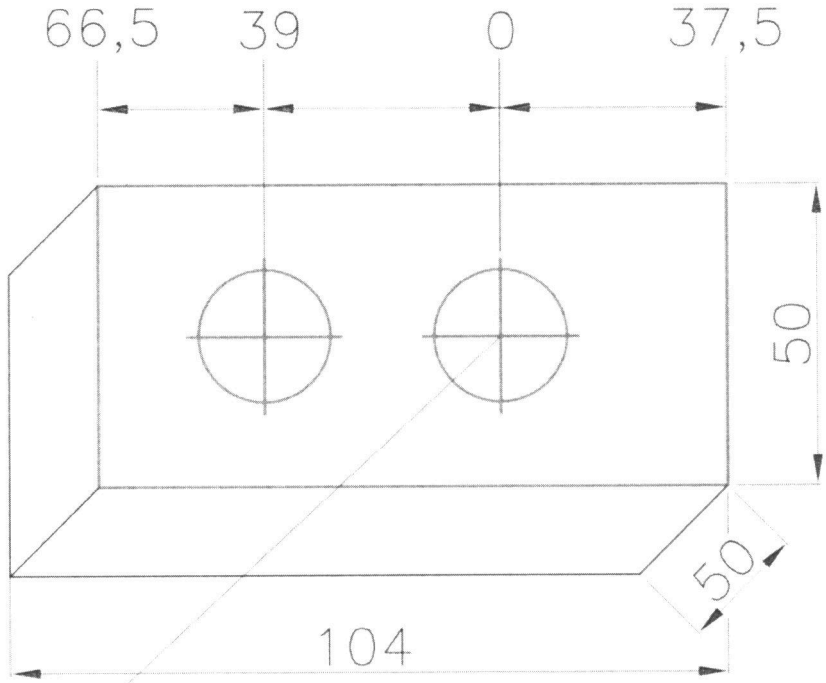

Punkt odniesienia

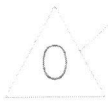

Twister+Wahadło

STAROSTWO POWIATOWE
W GARWOLINIE
08-400 Garwolin, ul. Mazowiecka 26
tel./fax (25) 68-43-010

Plan fundamentowania

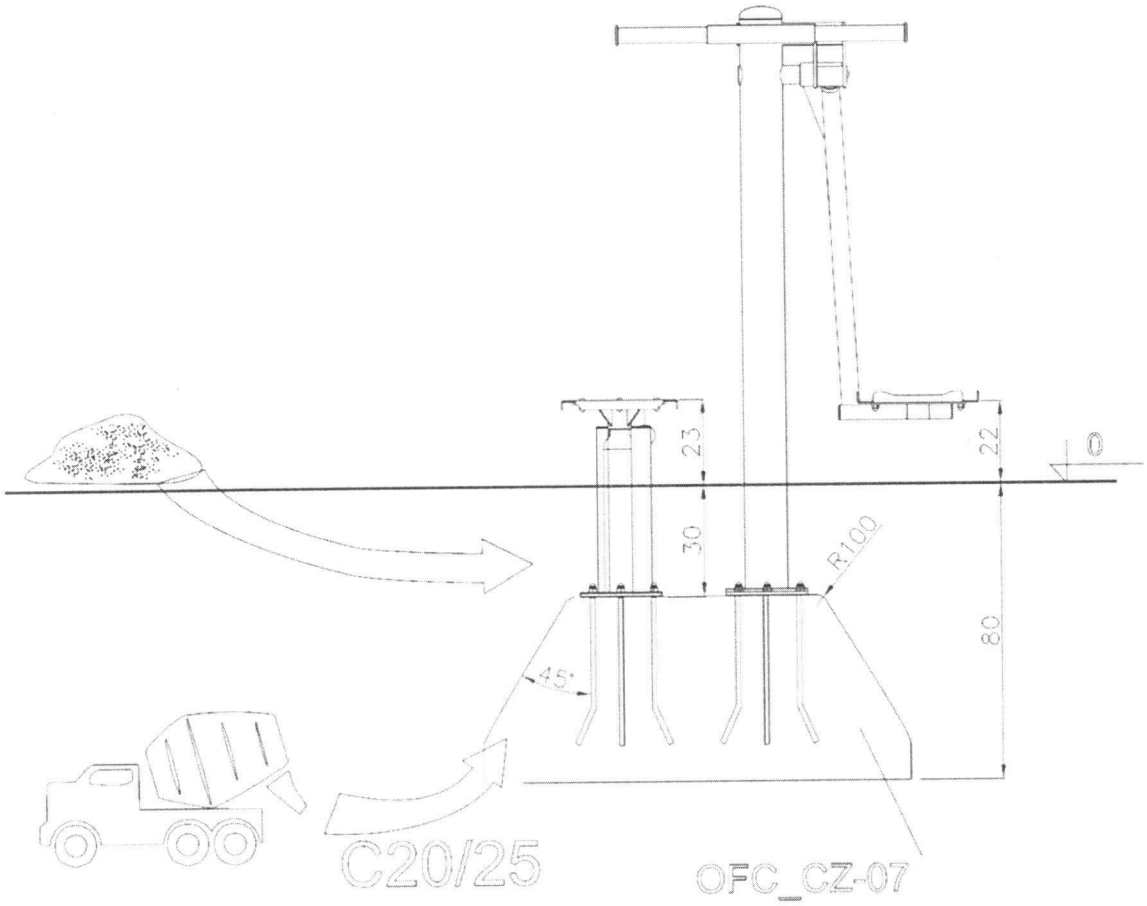

Zaleca się dokręcać śruby fundamentowe kluczem z regulowaną siłą dokręcania.

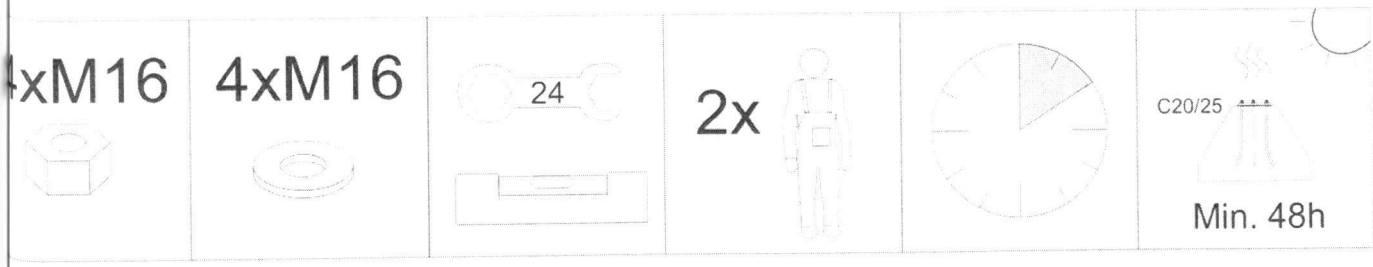

Jeździec

STAROSTWO POWIATOWE
W GARWOLINIE
08-400 Garwolin, ul. Mazowiecka 26
tel./fax (25) 68-43-010

Karta katalogowa

PL **Urządzenie do ćwiczeń na świeżym powietrzu**

Kategoria urządzenia: Budowa mięśni
Efekt treningu: Wzmocnienie pasa ramion, górnej części pleców oraz mięśni ramion i nóg.
Sposób używania: Usiądź na siedzisku. Postaw stopy na pedałach, złap rękami za oba uchwyty. Przyciągnij uchwyt do brzucha prostując jednocześnie nogi. Powróć do pozycji wyjściowej.
Stopień zaangażowania energii i siły: Średni do wysokiego.

Przestrzegać instrukcję montażu i konserwacji.
Sprzęt przyznaczony dla młodzieży i dorosłych o wzroście powyżej 140 cm

Przeznaczone dla jednej osoby. Maksymalne obciążenie 120 kg.

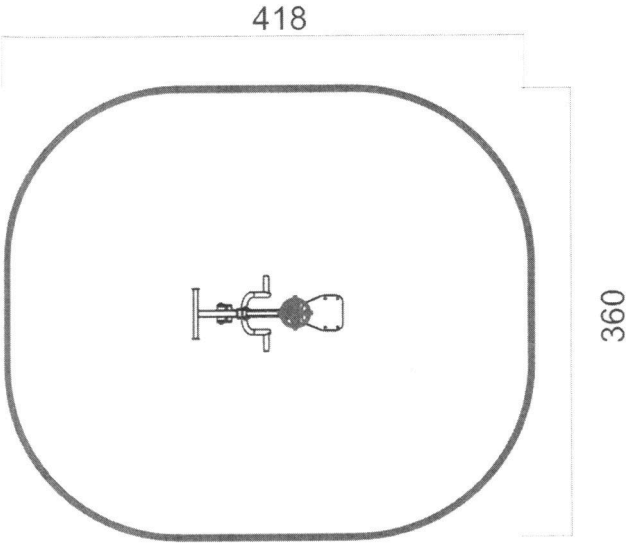

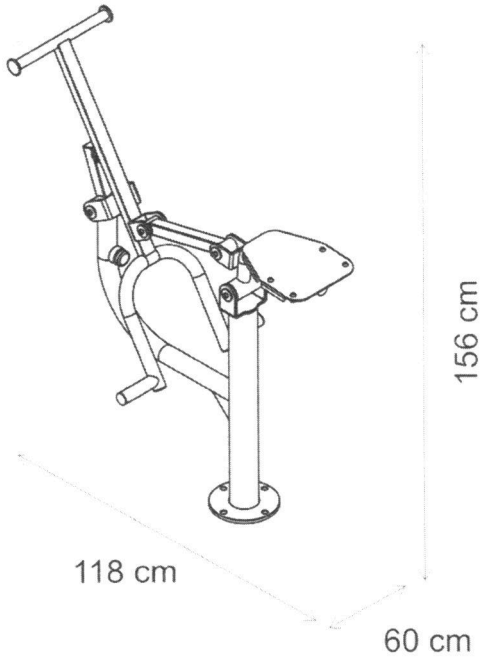

35.

Jeździec

STAROSTWO POWIATOWE
W GARWOLINIE
08-400 Garwolin, ul. Mazowiecka 26
tel./fax (25) 68-43-010

Instrukcja instalacji

0,85 m	15 m^2	140→+

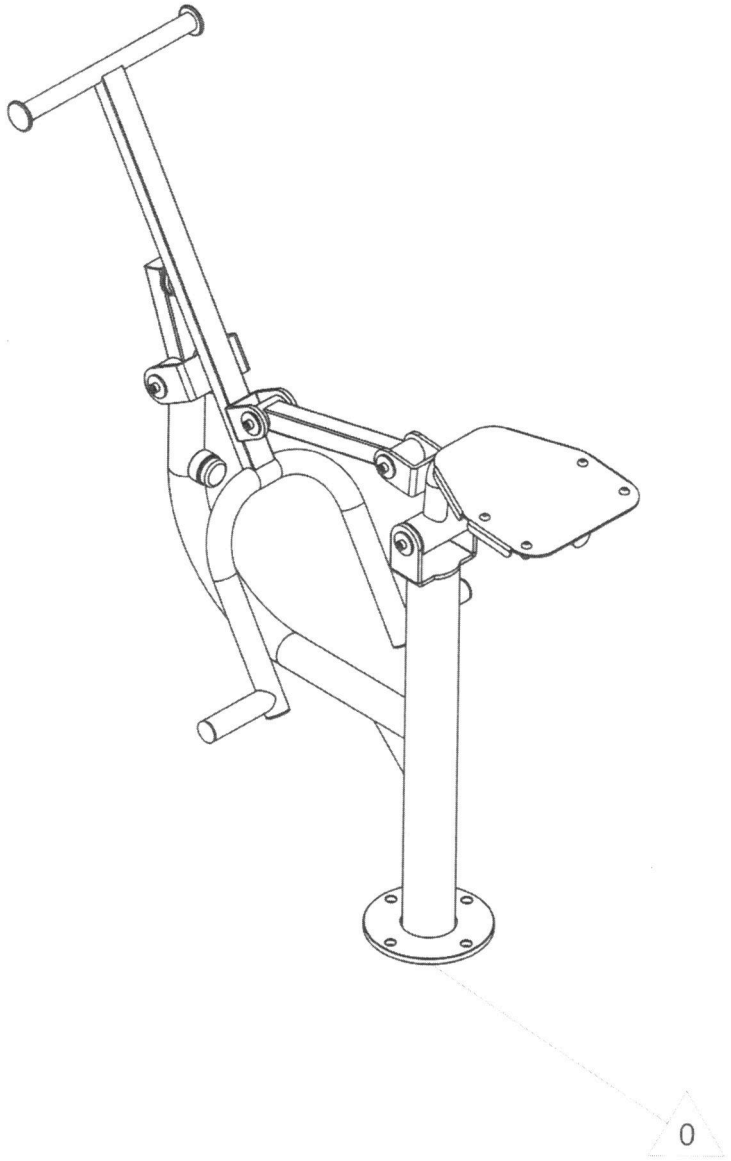

eździec

STAROSTWO POWIATOWE
W GARWOLINIE
08-400 Garwolin, ul. Mazowiecka 26
tel./fax (25) 68-43-010

efa upadku

Wymagana nawierzchnia: gleba, trawnik, mulcz z kory, drobno pokrojone kawałki drewna, piasek, żwir

5 m^2

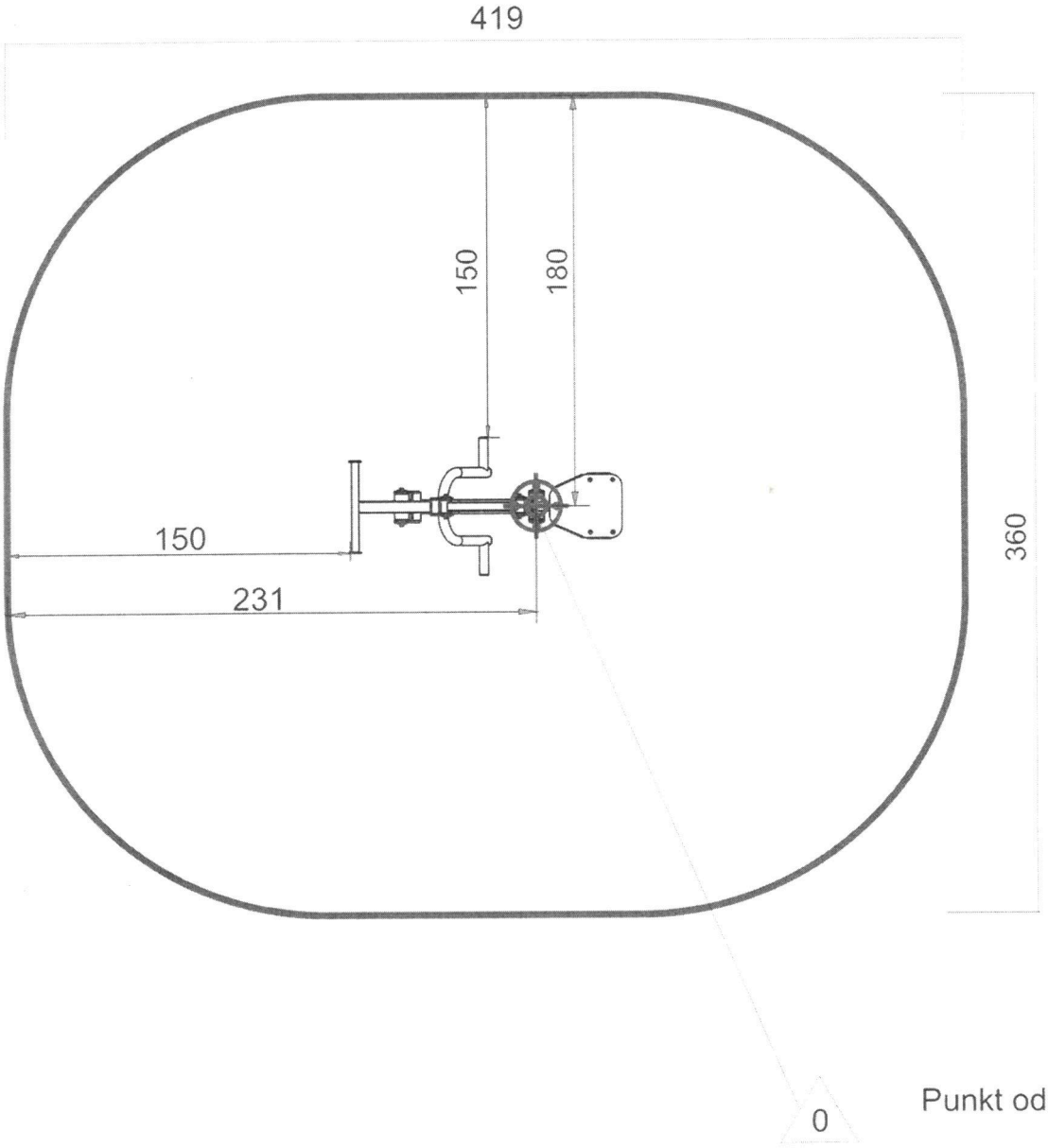

Punkt odniesienia

Jeździec

STAROSTWO POWIATOWE
W GARWOLINIE
08-400 Garwolin, ul. Mazowiecka 26
tel./fax (25) 68-43-010

Fundament betonowy

0,37 m^2/ 0,19 m^3

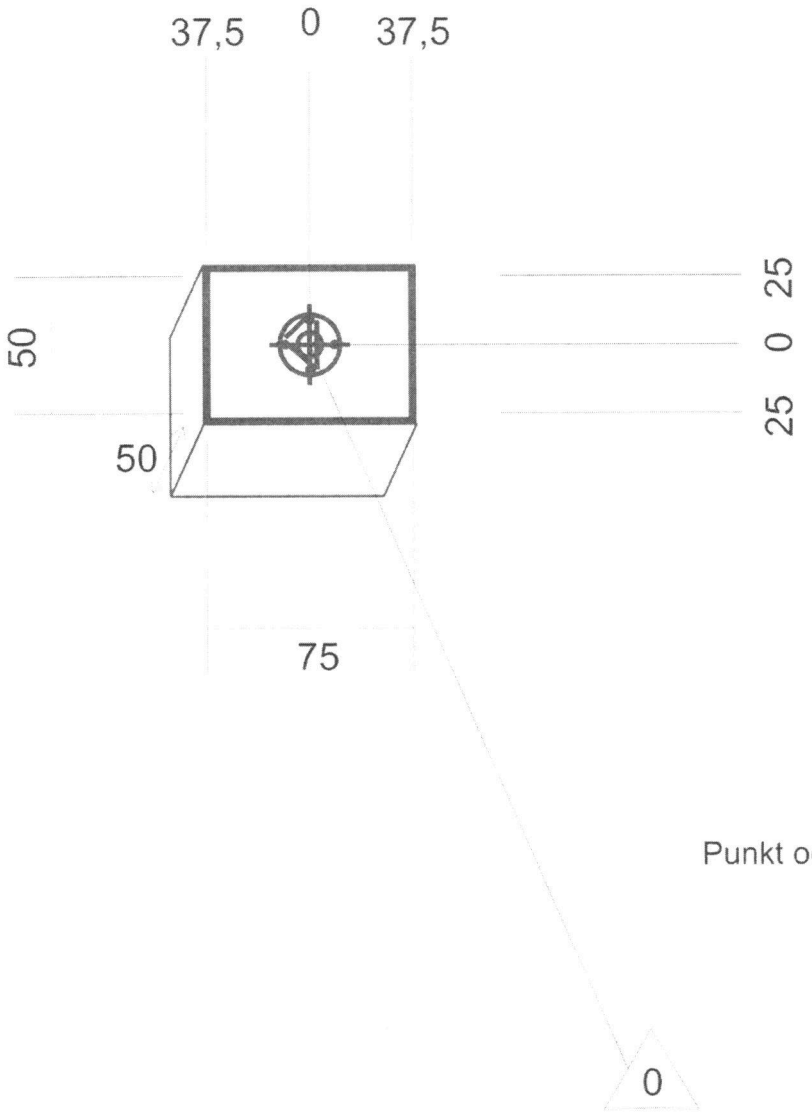

Jeździec

STAROSTWO POWIATOWE
W GARWOLINIE
08-400 Garwolin, ul. Mazowiecka 26
tel./fax (25) 68-43-010

Plan fundamentowania

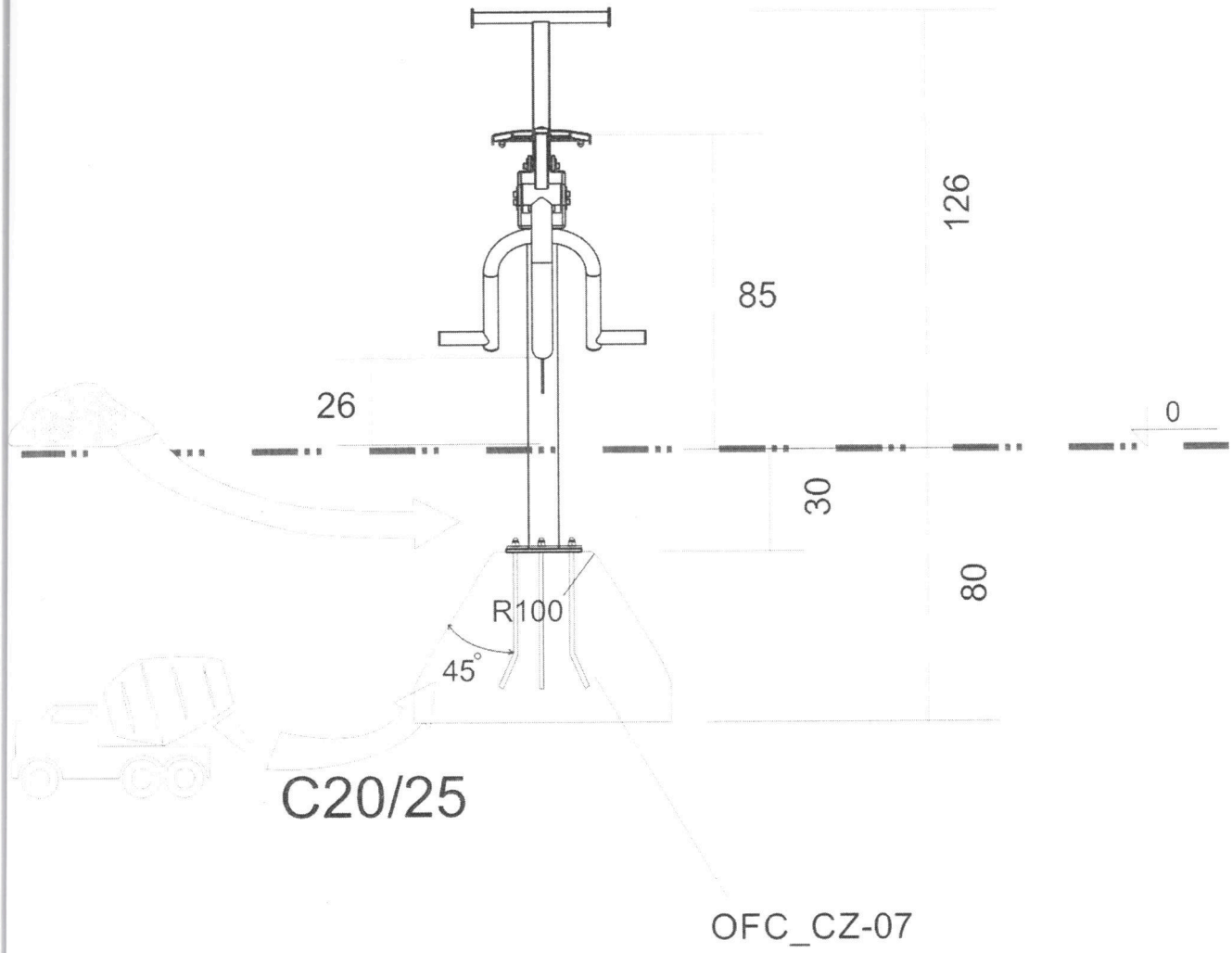

Zaleca się dokręcać śruby fundamentowe kluczem z regulowaną siłą dokręcania.

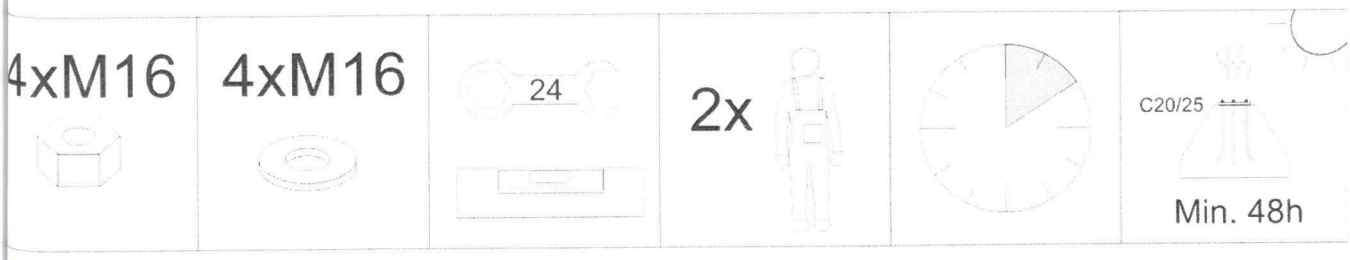

Koło+Kierownice

STAROSTWO POWIATOWE
W GARWOLINIE
08-400 Garwolin, ul. Mazowiecka 26
tel./fax (25) 68-43-010

Karta katalogowa

PL

Urządzenie do ćwiczeń na świeżym powietrzu

Kategoria urządzenia: Krążenie krwi, Koordynacja

Efekt treningu: Ćwiczy górne partie mięśni. Wpływa na poprawę sprawności kończyn górnych oraz mięśni obręczy barkowej. Doskonałe ćwiczenie ogólnorozwojowe.

Sposób używania:
Kierownice: Złap dwa koła oburącz i obracaj w lewo lub w prawo. Zmieniaj prędkość ruchu.
Koło: Złap koło oburącz i obracaj w lewo lub w prawo. Zmieniaj prędkość ruchu.

Trudność ćwiczenia: Łatwe

Pełne bezpieczeństwo użytkowania sprzętu można utrzymać tylko dzięki regularnej kontroli dotyczącej uszkodzeń i zużycia. Przestrzegać instrukcji montażu i konserwacji.
Na urządzeniach mogą ćwiczyć dorośli i dzieci o wzroście powyżej 1,4 m.

Przeznaczone dla jednej osoby. Maksymalne obciążenie 120 kg.

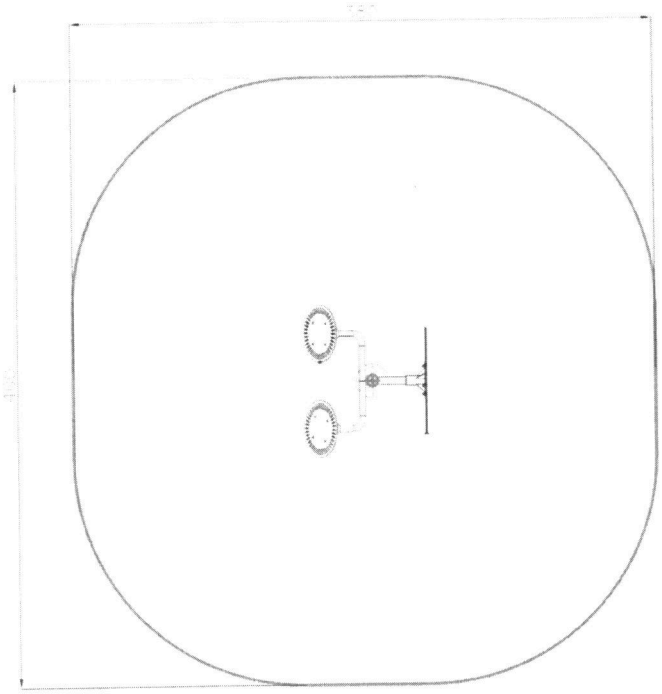

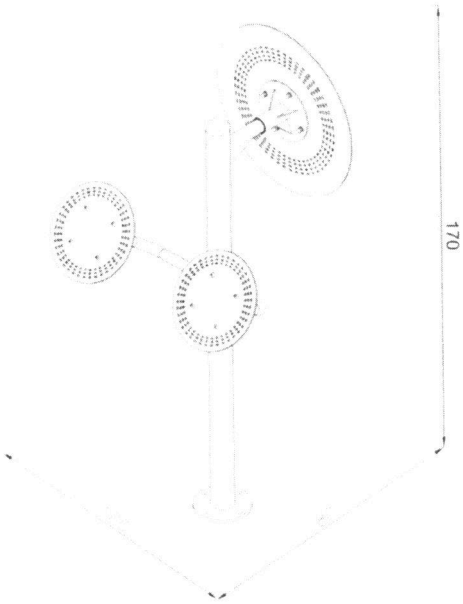

Koło+Kierownice

STAROSTWO POWIATOWE
W GARWOLINIE
08-400 Garwolin, ul. Mazowiecka 26
tel./fax (25) 68-43-010

Instrukcja instalacji

	m^2	
0,0 m	15 m^2	1,4m

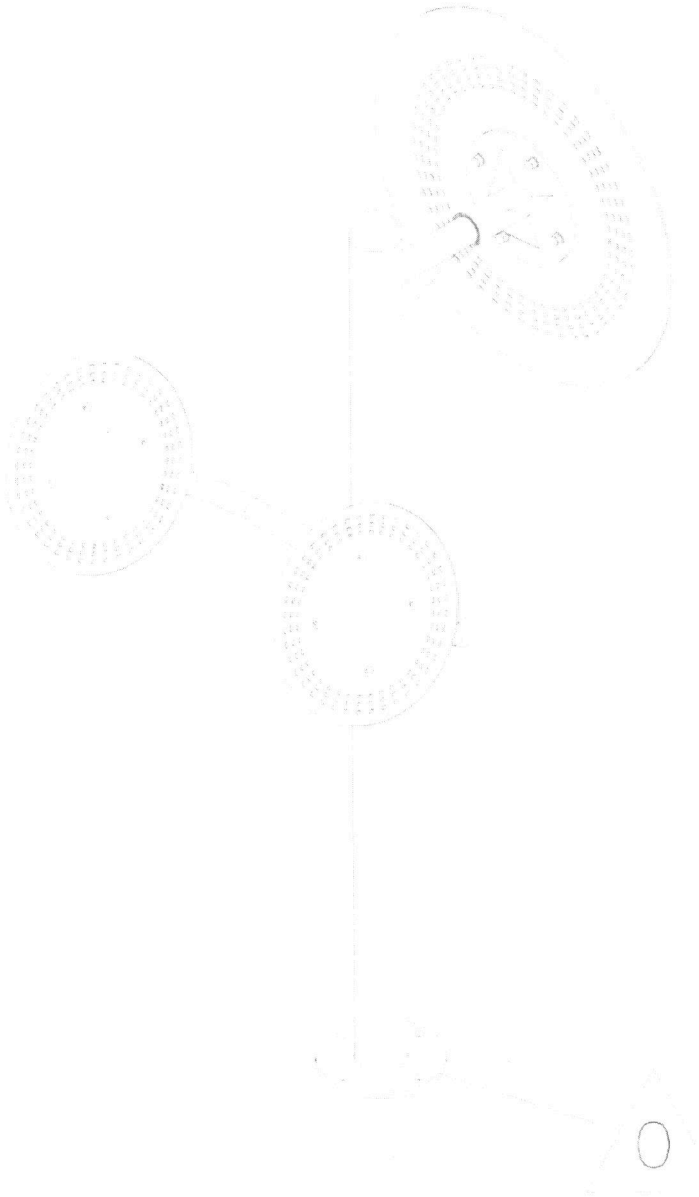

41.

Koło+Kierownice

STAROSTWO POWIATOWE
W GARWOLINIE
08-400 Garwolin, ul. Mazowiecka 26
tel./fax (25) 68-43-010

Strefa upadku

15 m^2

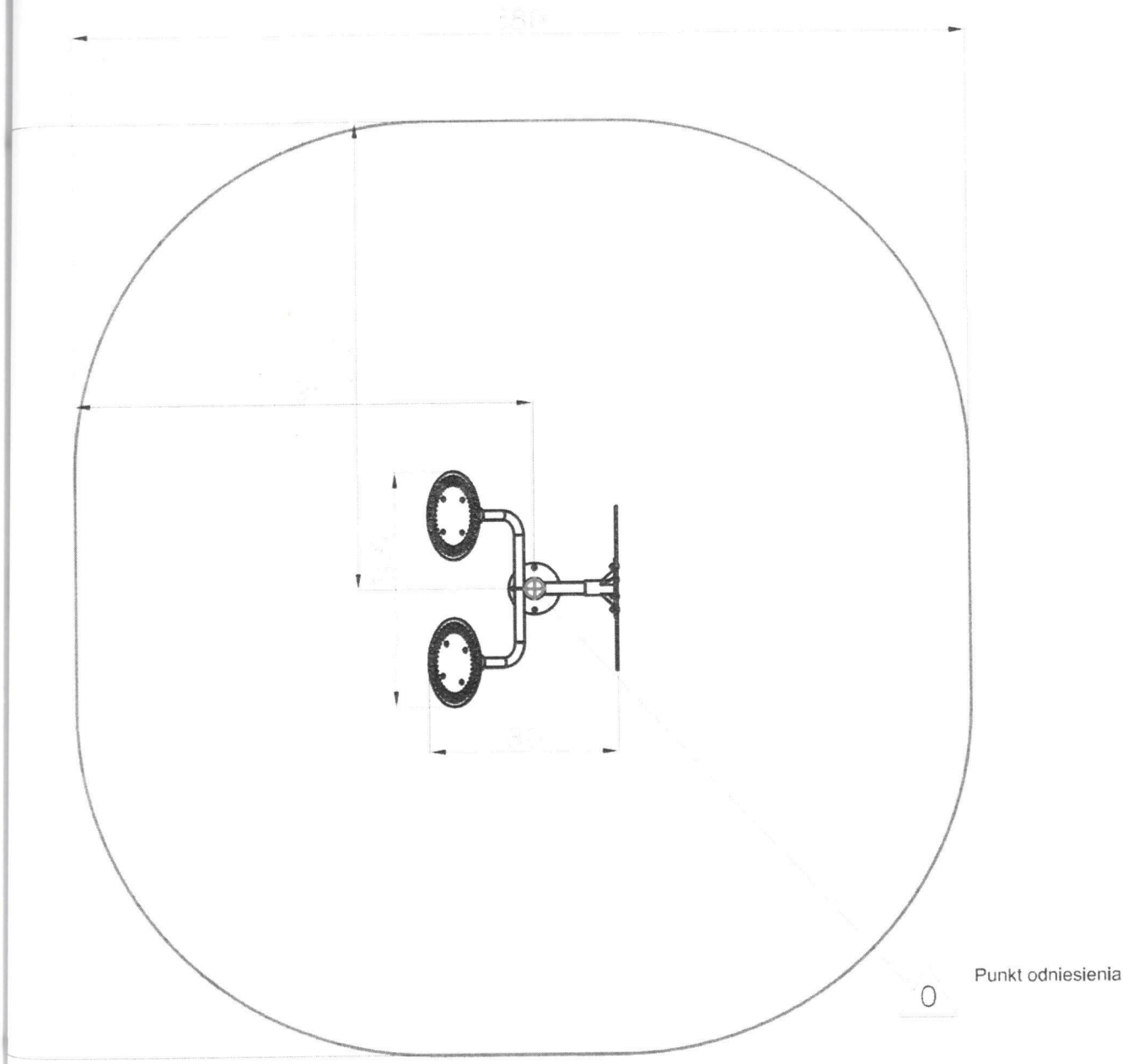

42

Koło+Kierownice

STAROSTWO POWIATOWE
W GARWOLINIE
08-400 Garwolin, ul. Mazowiecka 26
tel./fax (25) 68-43-010

Fundament betonowy

0,37 m^2/ 0,19 m^3

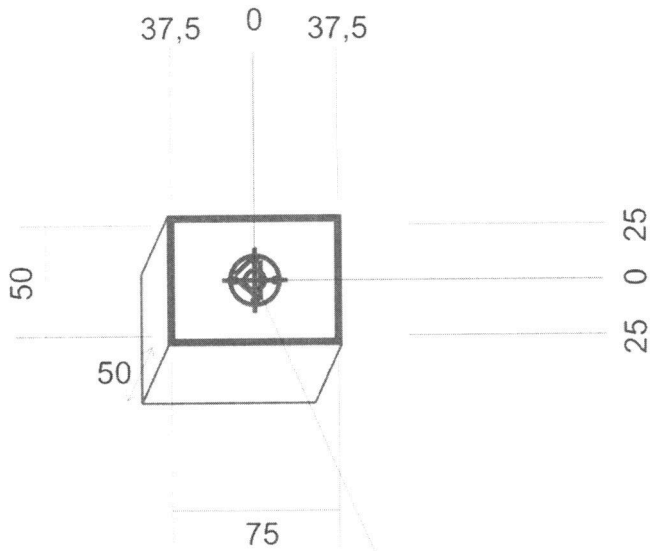

Punkt odniesienia

43.

Koło+Kierownice

STAROSTWO POWIATOWE
W GARWOLINIE
08-400 Garwolin, ul. Mazowiecka 26
tel./fax (25) 68-43-010

Plan fundamentowania

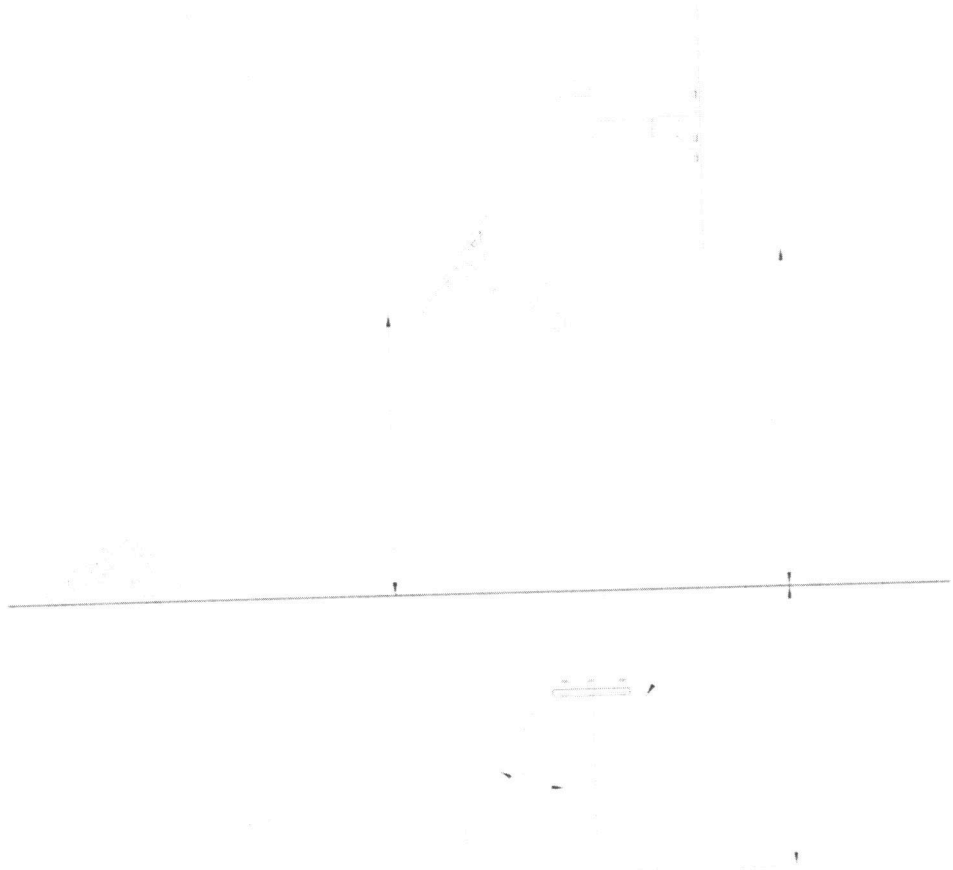

Zaleca się dokręcać śruby fundamentowe kluczem z regulowaną siłą dokręcania.

4xM16	4xM16	24	2x		C20/25 Min. 48h

STAROSTWO POWIATOWE
W GARWOLINIE
08-400 Garwolin, ul. Mazowiecka 26
tel./fax (25) 68-43-010

rampolina zewnętrzna

arta katalogowa

Trampolina zewnętrzna
Trampolina zewnętrzna jest produktem wandaloodpornym, wkopywanym w grunt, powierzchnia skakania znajduje się na równi z poziomem gruntu. Trampolina przeznaczona do użytku przez jedną osobę w danym momencie. Odpowiednia zarówno dla dzieci jak i dorosłych. Świetnie sprawdzi się w
terenach publicznych, takich jak szkoły, place zabaw, parkach, terenach rekreacji do użytku całorocznego. Powierzchnia skakania wykonana jest ze specjalnych, antypoślizgowych, odpornych na warunki atmosferyczne plastikowych bloczków tworzących matę.
Wymiary urządzenia: 135x135x45 cm; powierzchnia skakania: 85x85 cm;
Efekt treningu: Skakanie na trampolinie jest czynnością ogólnorozwojową. Angażuje i uaktywnia wszystkie mięśnie ciała, poprawiając koordynację ciała, zdolność utrzymania równowagi, wytrzymałość, gibkość i przyspiesza przepływ krwii w organiźmie. Te czynności są niezbędne do prawidłowego rozwoju dzieci i dorosłych. Ćwiczenia na trampolinie mogą być bardzo pomocne w walce z nadwagą ciała.

Poziom trudności: Łatwy

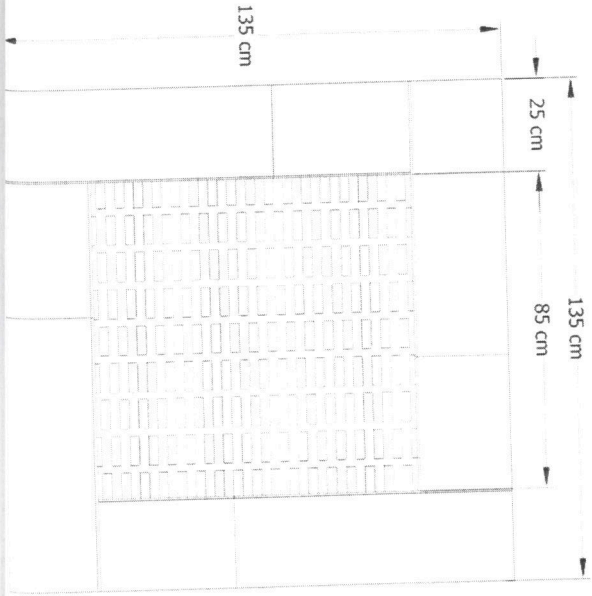

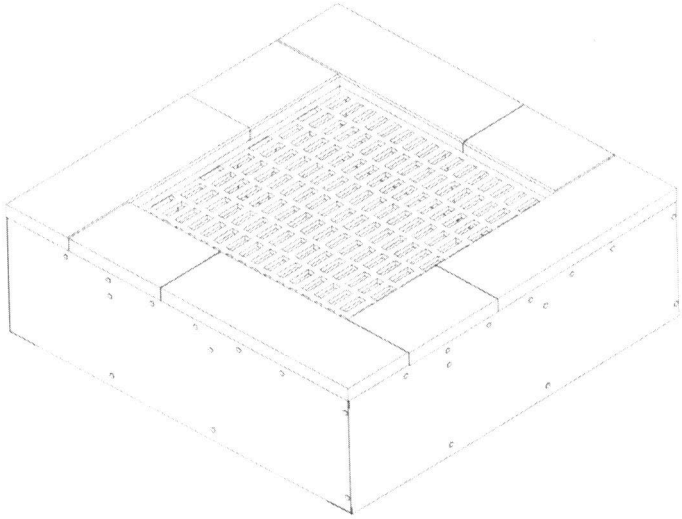

45.

Trampolina zewnętrzna

STAROSTWO POWIATOWE
W GARWOLINIE
08-400 Garwolin, ul. Mazowiecka 26
tel./fax (25) 68-43-010

Strefa upadku

Wymagana nawierzchnia: gleba, trawnik, mulcz z kory, drobno pokrojone kawałki drewna, piasek, żwir

12,9 m2

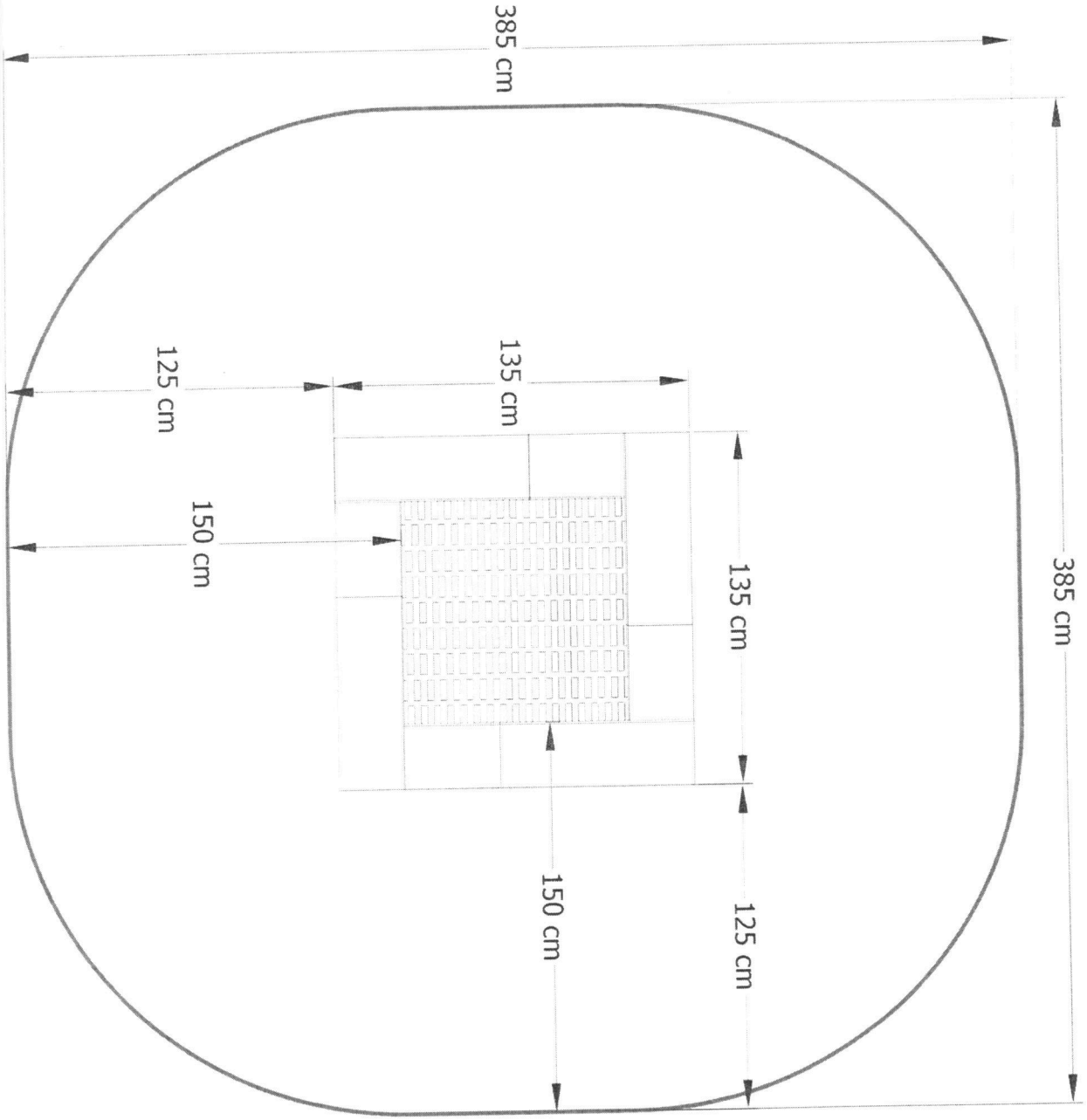

rampolina zewnętrzna

STAROSTWO POWIATOWE
W GARWOLINIE
08-400 Garwolin, ul. Mazowiecka 26
tel./fax (25) 68-43-010

an fundamentowania

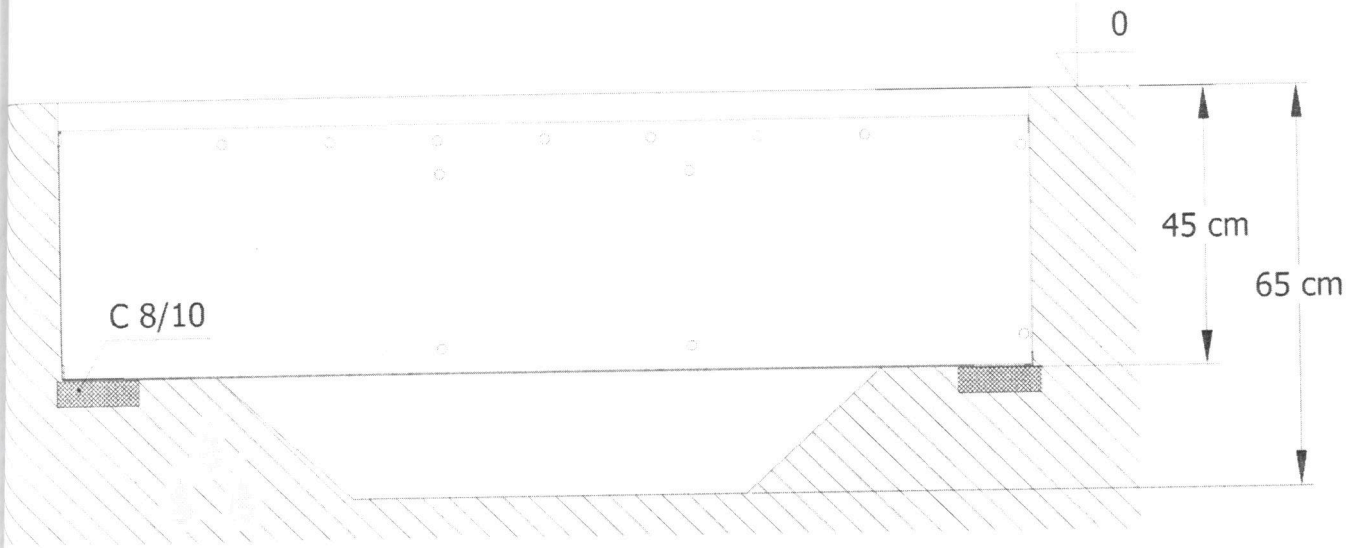

Podłoże wodopzepuszczlane

BETONOWY STÓŁ DO GRY W SZACHY DO WKOPANIA

47.

STAROSTWO POWIATOWE
W GARWOLINIE
08-400 Garwolin ul. Mazowiecka 26
tel./fax (25) 68 [illegible]

Stolik betonowy do gry w szachy lub chińczyka.

Czas na relaks i rozrywkę. Stół rekreacyjny betonowy to sposób na wspólne spędzanie czasu z rodziną i przyjaciółmi. Coraz częściej jest on spotykany w parkach miejskich, gdzie korzystają z niego nie tylko dzieci, ale również dorośli. Stół rekreacyjny betonowy do gry w szachy lub chińczyka to możliwość spędzania czasu na świeżym powietrzu i trening dla umysłu i koncentracji.

1.Opis i sposób montażu

Stół betonowy do gry w szachy , lub chińczyka wykonany jest z wibrowanego betonu, zbrojonego drutem o średnicy 8 mm.

Blat stołu o wymiarach 850 x 850 x 80mm jest szlifowany i malowany lakierem odpornym na warunki atmosferyczne.

Dookoła blatu przymocowana jest listwa aluminiowa o zaokrąglonych krawędziach,uniemożliwiająca przypadkowe skaleczenie się, oraz obicie stołu

Pola do gry w chińczyka i szachy wykonane są z płyty granitowej, wtopionej w blat stołu.

Siedziska wykonane są z tworzywa sztucznego w kolorze brązowym.

Montaż stołu odbywa się poprzez wkopanie na głębokość 250 mm.

Prefabrykaty betonowe ułatwiające montaż w komplecie.

2.Dane techniczne

Wymiary wyrobu:

Wymiary zewnętrzne 1820 x 1820 mm

Wysokość 760 mm

Głębokość wkopania 250 mm

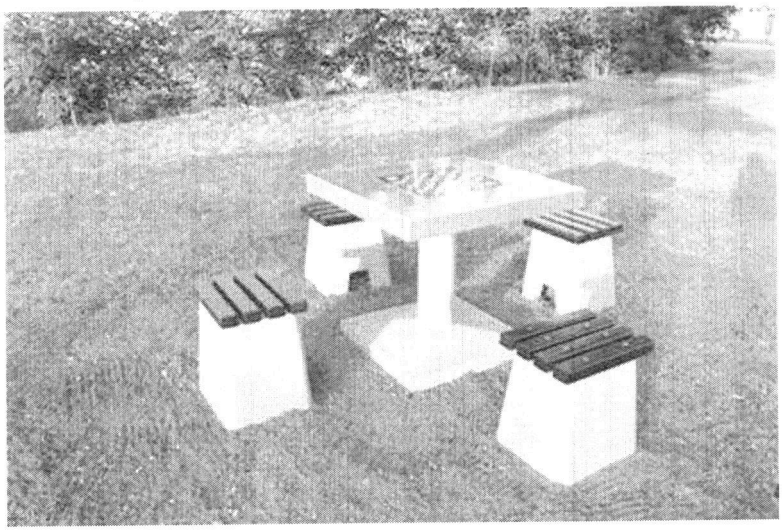

INSTRUKCJA MONTAŻU STOŁU POJEDYNCZEGO DO GRY W SZACHY LUB CHIŃCZYKA

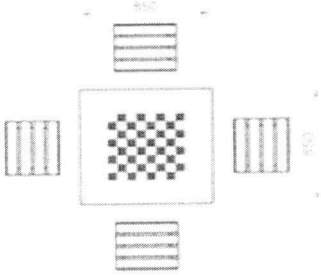

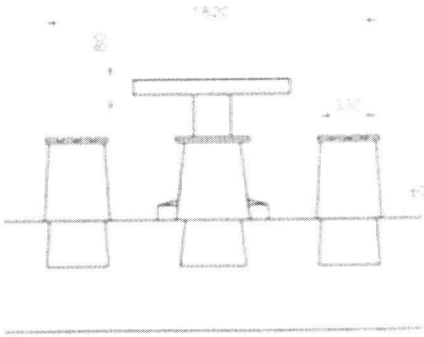

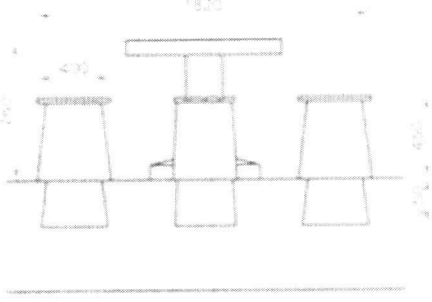

STAROSTWO POWIATOWE
W GARWOLINIE
08-400 Garwolin, ul. Mazowiecka 26
tel./fax (25) 68-43-010

ŁAWKA PARKOWA METALOWA

- Długość ławki – 180 cm
- Wysokość całkowita – 80 cm.
- Wysokość siedziska – 44 cm.
- Głębokość siedziska – 40 cm.

- Stelaż z rury giętej fi 50 mm ocynkowanej, malowanej proszkowo

KOSZ NA ŚMIECI

STAROSTWO POWIATOWE
W GARWOLINIE
08-400 Garwolin, ul. Mazowiecka 28
tel./fax (25) 682-43-010

Pojemnik wykonany z blachy perforowanej ocynkowanej # 1,00 mm.
Pojemnik w kształcie walca w dolnej części z żeliwnym ozdobnikiem, zabezpieczony od góry daszkiem z blachy o grubości # 1,00- 2,00 mm z ozdobnym tłoczeniem i żeliwnym ozdobnikiem, stabilnie estetycznie umocowanym do słupka wykonanego z rury ø 60 mm od góry zakończonym żeliwnym ozdobnikiem, dodatkowo wyposażony jest metalową osłonę estetycznie maskującą połączenie słupka z gruntem.

W słupku zostały nawiercone otwory do zainstalowania dwóch równoległych metalowych prętów umożliwiających mocowanie kosza do podłoża – zabetonowanie.

Opróżnianie kosza następuje przez, odchylenie pojemnika i wyjęcie wkładu-wiaderka wykonanego z blachy ocynkowanej # 0,50-0,60 mm. Wkład może być wyposażony w popielnicę lub bez wedle życzenia. Pojemność 50l.
- opróżniany przez lekkie uniesienie pojemnika do góry i odchylenie do przodu.

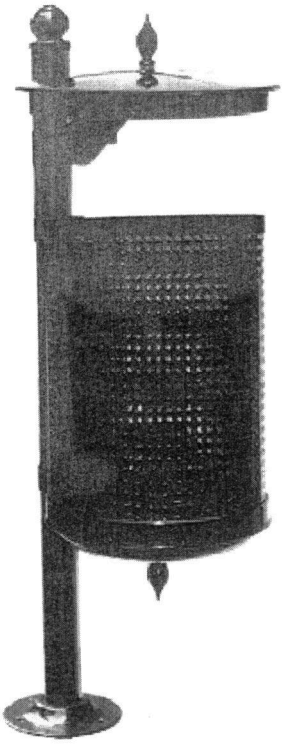

STOJAK NA ROWERY

STAROSTWO POWIATOWE
W GARWOLINIE
08-400 Garwolin, ul. Mazowiecka 26
tel./fax (25) 68-43-010

- szerokość stanowiska: **6cm**
- odległość między stanowiskami **36cm**
- przekrój rurki: **18mm**
- grubość rurki: **2mm**
- montaż: **kołki rozporowe Ø 8mm (w zestawie)**
- powłoka stojaka: **ocynkowana**
- stopa: **15x15cm**
- profile poziome: **30x30x1,5mm**
- profile pionowe: **30x60mm**
- materiał: **stal ocynkowana**
- sposób mocowania: **do podłoża**
- regulacja stanowisk: **nieregulowane**
- sposób parkowania: **jednostronnie**

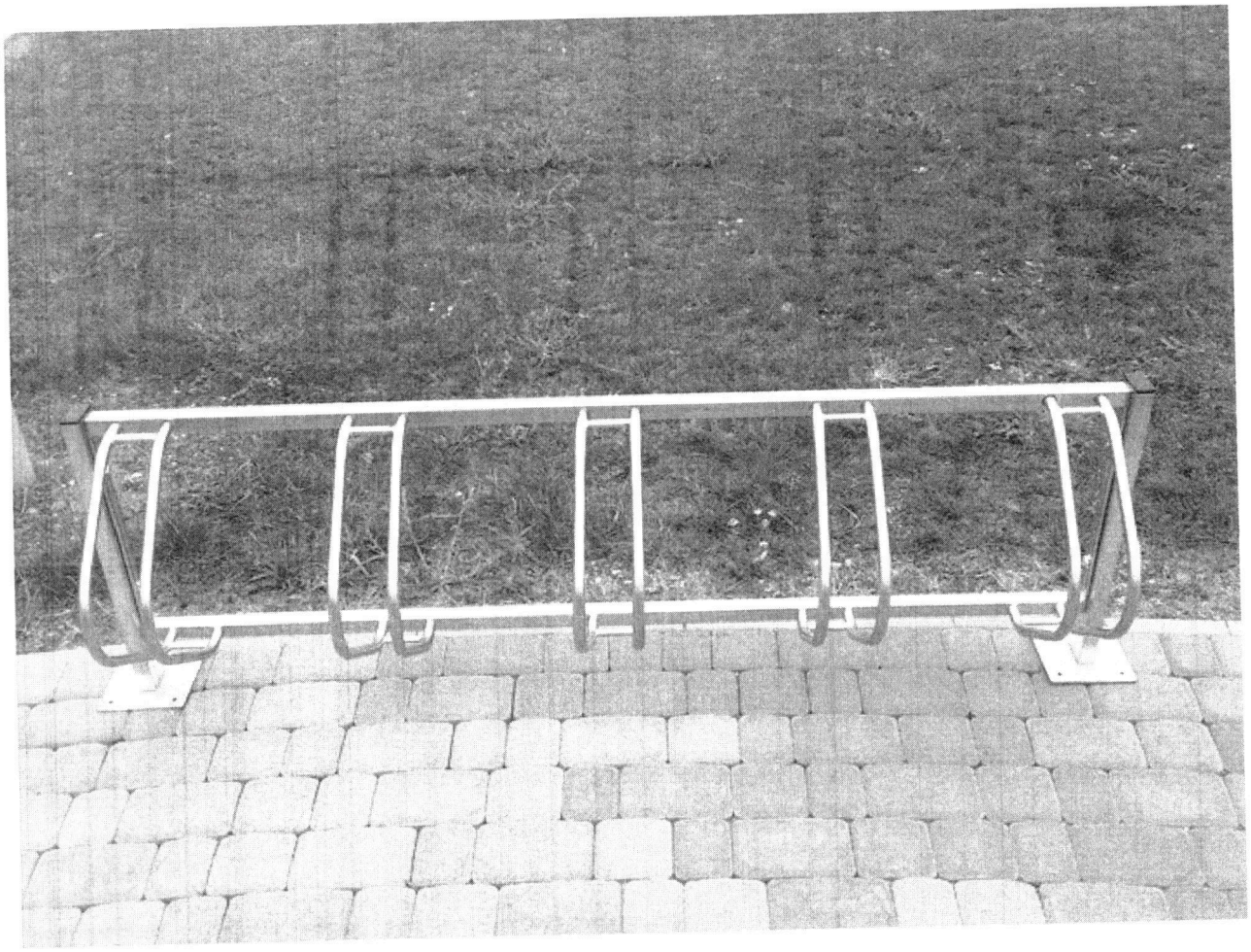

5A.

Nawierzchnia bezpieczna gumowa SBR+EPDM

PŁYTY GUMOWE

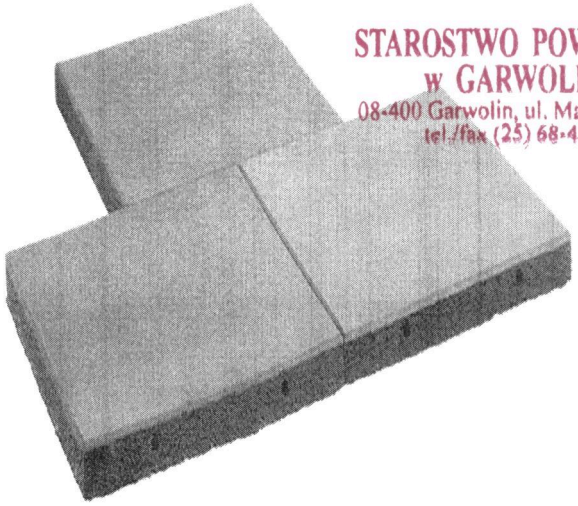

STAROSTWO POWIATOWE
w GARWOLINIE
08-400 Garwolin, ul. Mazowiecka 26
tel./fax (25) 68-43-010

Bezpieczne nawierzchnie na place zabaw dla dzieci w postaci płytek gumowych to najlepsze rozwiązanie gwarantujące bezpieczną zabawę. Do głównych zalet bezpiecznych gumowych płytek należą właściwości antypoślizgowe, odporność na warunki atmosferyczne oraz amortyzacja upadków, dzięki czemu zapobiegają one przed poważnymi urazami.

Wym. 50 x 50 cm, gr. 3,5cm

Materiał: granulat EPDM (terpolimer otrzymywany z monomerów etylenowo-propylenowo-dienowych. Jest elastomerem usieciowanym w procesie wulkanizacji siarkowej lub nadtlenkowej) + SBR (ekologiczny granulat gumowy powstaje w procesie recyklingu opon; produkowany z min. 90% opon ciężarowych; wolny od zanieczyszczeń stalą i tekstyliami 99,9% czystości).